Questa Società ha per scopo la costruzione di motori elettrici nei diversi tipi e modelli attualmente sul mercato ed inoltre tipi speciali che il ns. Ufficio Tecnico studierà dietro particolare richiesta e senza alcuna spesa da parte del richiedente.
E' nostro fermo proposito fornire a tutta la Spett.le Clientela che si compiacerà trasmetterci delle ordinazioni, materiale di alta qualità, precisione e durata, essendo ns. unico scopo inserirsi sul mercato attuale, con la sola qualità, oltre al prezzo in rapporto concorrenziale.
Le misure dei motori delle serie ST - FM - LM rispondono alle norme internazionali I.E.C. adottate dai paesi aderenti al M.E.C.
Le dimensioni sono unificate secondo il documento I.E.C. 72-1, inoltre i motori con flangia e i motori con piedi e flangia, hanno forma e dimensioni secondo i documenti I.E.C. 72-2.

ISOLAMENTO: l'avvolgimento è isolato in classe E. I particolari materiali di isolamento contromassa e le impregnazioni degli avvolgimenti, conferiscono una notevole resistenza all'umidità e una durata praticamente illimitata.

TEMPERATURA: la temperatura degli avvolgimenti, in funzionamento continuo a pieno carico, è inferiore al limite ammesso dalle norme.

VENTILAZIONE: l'abbondante ventilazione resa uniforme, a mezzo di deflettori opportunamente calcolati, permette di sovraccaricare il motore.

LAVORAZIONE: la lavorazione eseguita con macchine utensili automatiche, di alta precisione, permette una sicura uniformità del traferro e l'intercambiabilità di tutti i pezzi. La ventola e il rotore a gabbia pressofusa in alluminio, sono bilanciati dinamicamente con la massima esattezza.

CUSCINETTI: i cuscinetti a sfere, di primaria qualità, montati su sedi rettificate, sono bloccati lateralmente con un anello in acciaio elastico appositamente studiato.

FUNZIONAMENTO: durante il funzionamento gli alti valori del rendimento, anche a carico dimezzato, permettono una spesa limitata di esercizio.

COLLAUDO: il collaudo avviene, in ogni singolo elemento, con apparecchiature di alta precisione e rivelazione.
La coppia di spunto ha valore elevato in tutti i tipi e la coppia massima ha valori molto superiori al minimo stabilito dalle norme I.E.C.

ϕ_e 94 h 112 ϕ_a 8 mm —

£ ~ 10'800

Carpanelli

COSTRUZIONI ELETTROMECCANICHE - BOLOGNA - VIA BOTTICELLI, 31-31a - TEL. 38.59.78

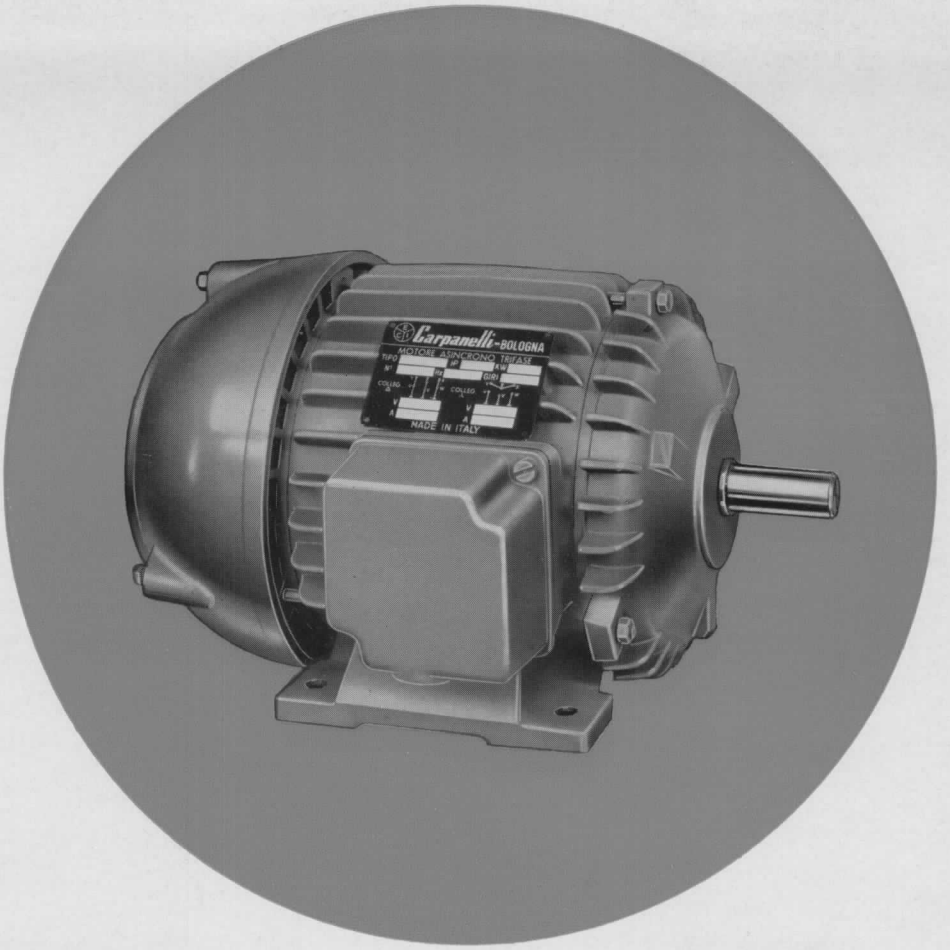

Dimensioni d'ingombro in mm. delle forme costruttive B3 - B6 - B7 - B8 - V5 - V6 secondo U N E L 1313 - 64

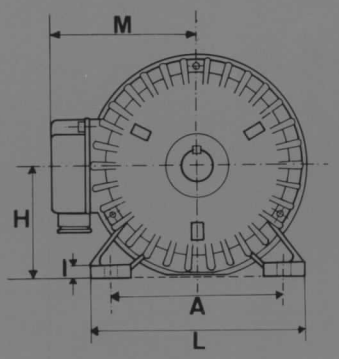

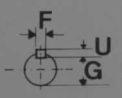

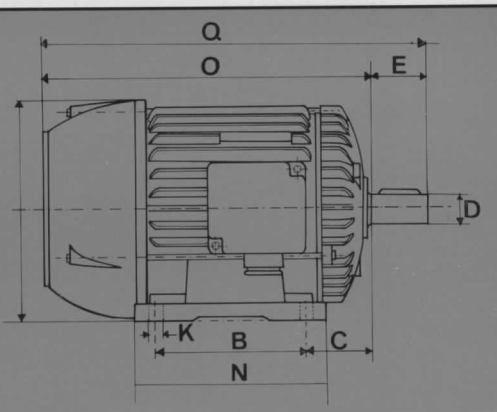

COSTRUZIONE CHIUSA CON VENTILAZIONE ESTERNA ROTORE A GABBIA

CARCASSA CON PIEDI E SUPPORTI A SCUDO DI GHISA - CUSCINETTI A SFERE A TENUTA STAGNA

N.B. - Le estremità degli alberi sono rettificate secondo sistemi I.S.A. K6, tabella UNI 1120 - 1122 ediz. 1940 - La dimensione linguette tabella UNI 91 ediz. 1942. Le quote sono unificate in sede internazionale.

TIPO	H	A	B	C	D	E	F	G	K	I	L	M	N	O	P	Q	U
ST 71	71	112	90	45	14	30	5	11,5	7	10	142	112	120	215	149	245	5
ST 80	80	125	100	50	19	40	6	16	9	12	155	121	125	232	165	272	6
ST 90	90	140	125	56	24	50	8	20,5	9	12	175	126	155	277	182	327	7
ST 100	100	160	140	63	24	50	8	20,5	12	15	195	136	175	304,5	203	354,5	7
ST 112	112	190	140	70	28	60	8	24,5	12	15	230	158	180	337	231	397	7
ST 132	132	216	178	89	32	80	10	28	12	17	265	178	218	404	272	484	8

Carpanelli

MOTORI ELETTRICI
BOLOGNA
VIA S. BOTTICELLI 31
TEL. 38.59.78

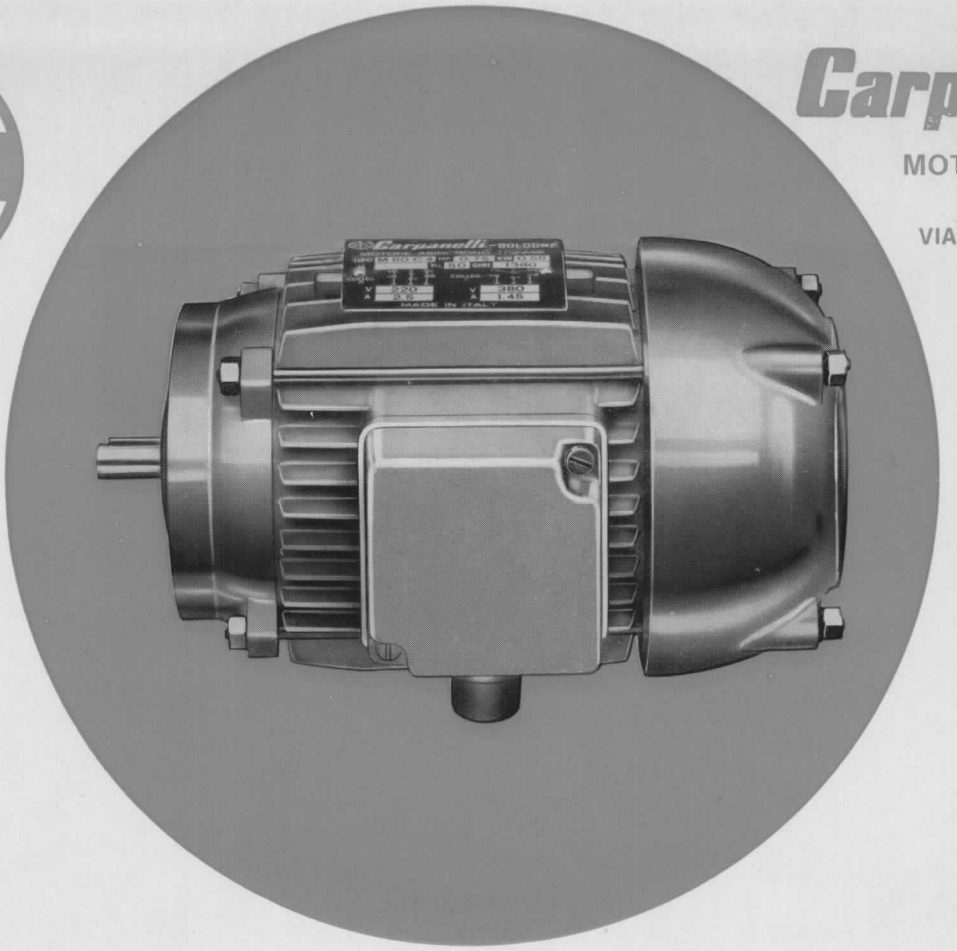

M.56-b14 MOTORE ASINCRONO TRIFASE

COSTRUZIONE CHIUSA - VENTILAZIONE ESTERNA
ROTORE A GABBIA

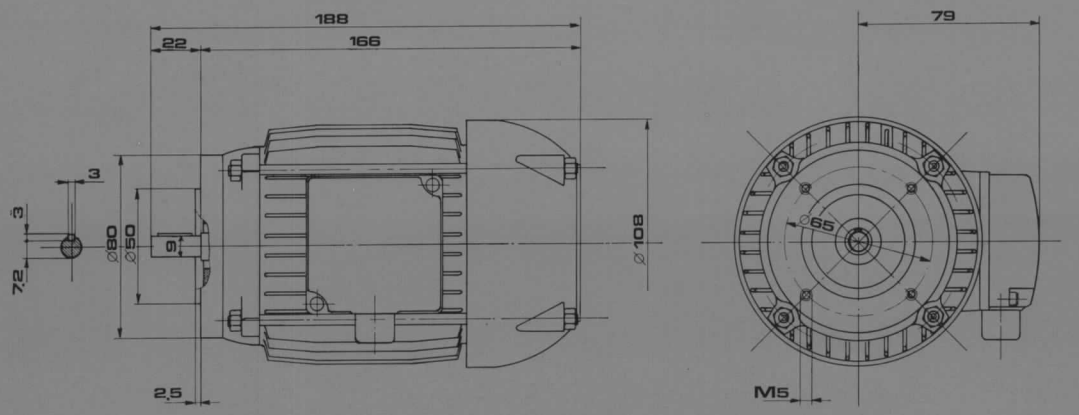

CARATTERISTICHE: 50 P/S

Poli	Tipo	Potenza CV	Potenza KW	Giri al 1' 1/1 carico	Rendimento %	Cosfì
2	**ST 56 a 2**	1/8	0,09	2700	67	0,65
	ST 56 b 2	1/6	0,12	2700	67	0,77
4	**ST 56 a 4**	1/12	0,06	1360	50	0,50
	ST 56 b 4	1/8	0,09	1370	55	0,64
6	**ST 56 b 6**	1/16	0,045	900	40	0,55
8	**ST 56 b 8**	1/33	0,022	650	35	0,48

Carpanelli

MOTORI ELETTRICI
BOLOGNA
VIA S. BOTTICELLI 31
TEL. 38.59.78

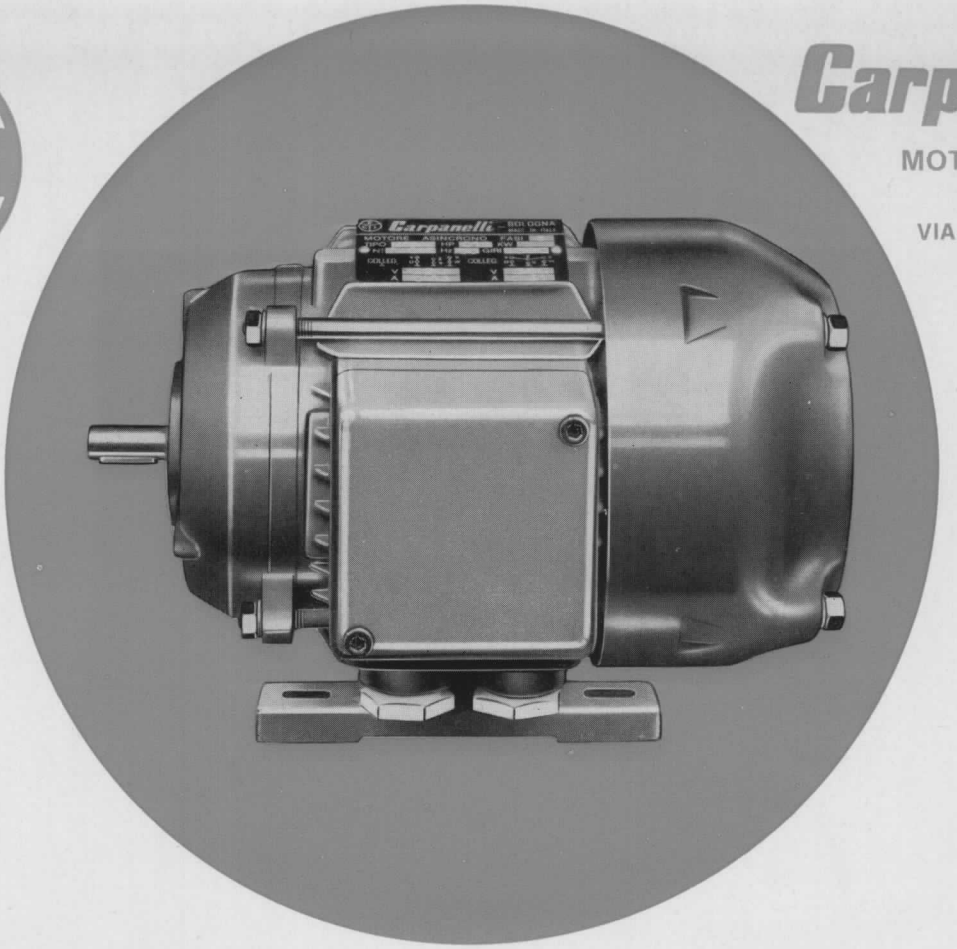

M.56-b3 MOTORE ASINCRONO TRIFASE

COSTRUZIONE CHIUSA - VENTILAZIONE ESTERNA
ROTORE A GABBIA

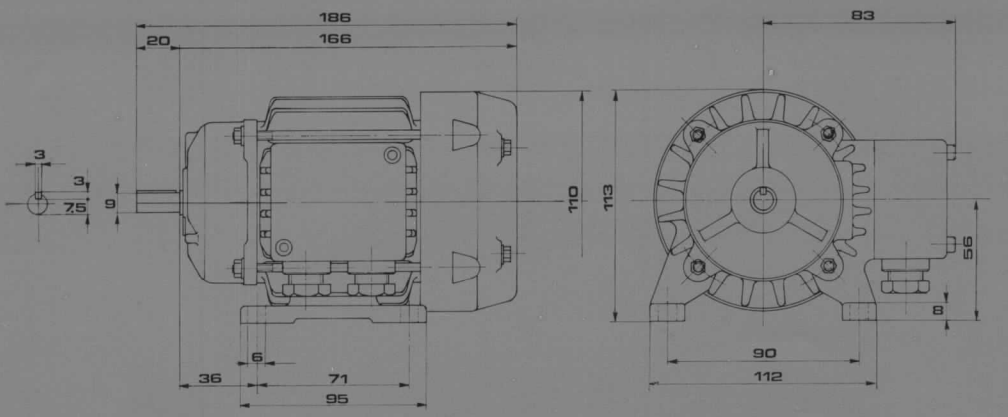

CARATTERISTICHE: 50 P/S

Poli	Tipo	Potenza CV	Potenza KW	Giri al 1' 1/1 carico	Rendimento %	Cosfi
2	ST 56 a 2	1/8	0,09	2700	67	0,65
	ST 56 b 2	1/6	0,12	2700	67	0,77
4	ST 56 a 4	1/12	0,06	1360	50	0,50
	ST 56 b 4	1/8	0,09	1370	55	0,64
6	ST 56 b 6	1/16	0,045	900	40	0,55
8	ST 56 b 8	1/33	0,022	650	35	0,48

Carpanelli

MOTORI ELETTRICI
BOLOGNA
VIA S. BOTTICELLI 31
TEL. 38.59.78

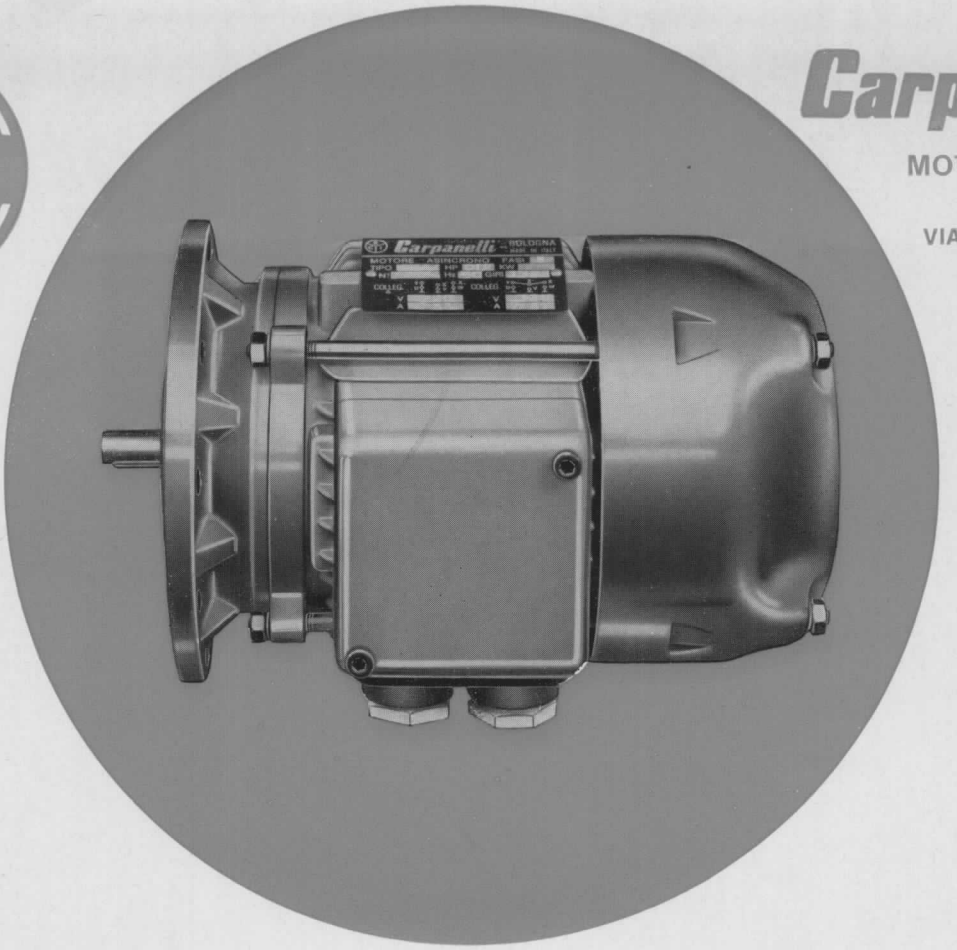

M.56-b5 MOTORE ASINCRONO TRIFASE

COSTRUZIONE CHIUSA - VENTILAZIONE ESTERNA
ROTORE A GABBIA

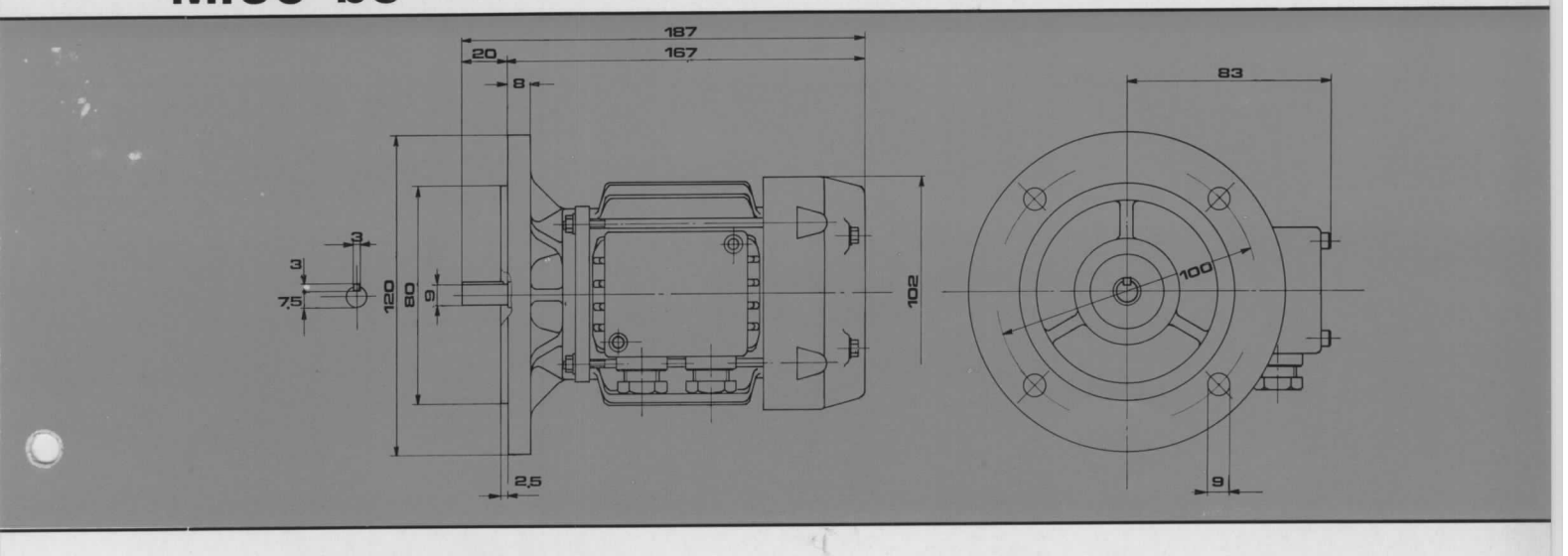

CARATTERISTICHE: 50 P/S

Poli	Tipo	Potenza CV	Potenza KW	Giri al 1' 1/1 carico	Rendimento %	Cosfi
2	ST 56 a 2	1/8	0,09	2700	67	0,65
	ST 56 b 2	1/6	0,12	2700	67	0,77
4	ST 56 a 4	1/12	0,06	1360	50	0,50
	ST 56 b 4	1/8	0,09	1370	55	0,64
6	ST 56 b 6	1/16	0,045	900	40	0,55
8	ST 56 b 8	1/33	0,022	650	35	0,48

Carpanelli

MOTORI ELETTRICI
BOLOGNA
VIA S. BOTTICELLI 31
TEL. 38.59.78

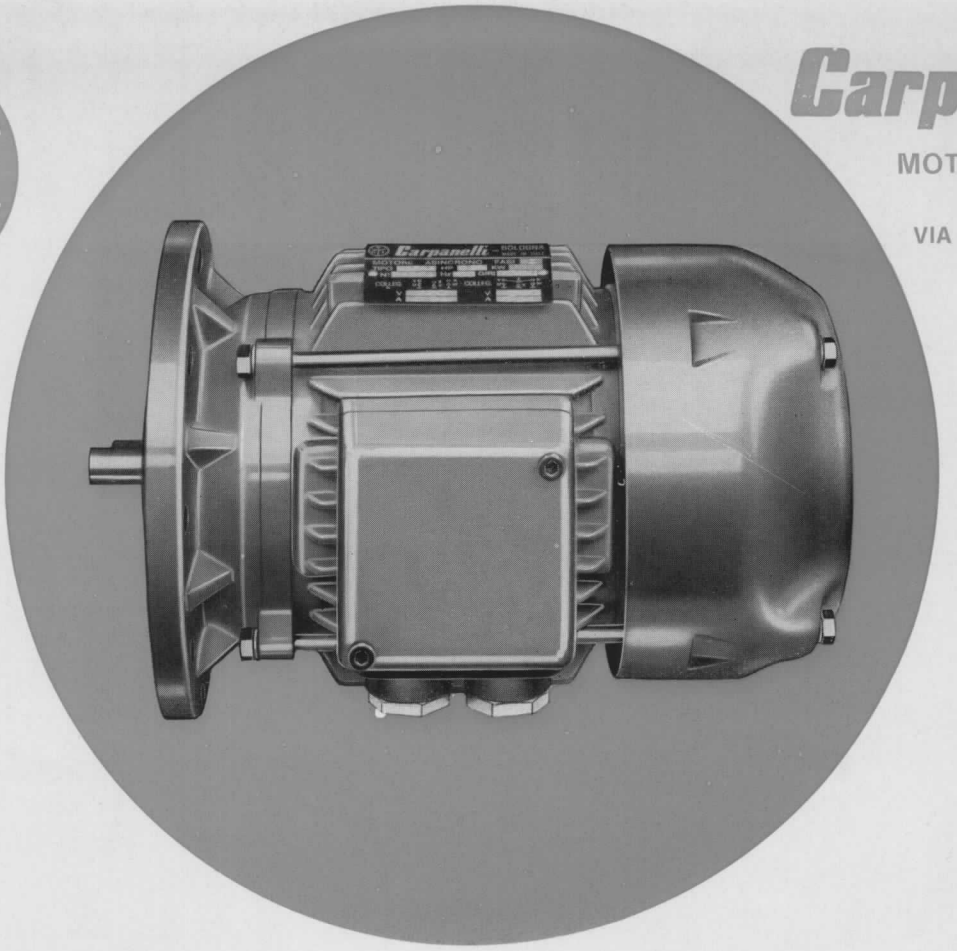

M.63-b5 MOTORE ASINCRONO TRIFASE

COSTRUZIONE CHIUSA - VENTILAZIONE ESTERNA
ROTORE A GABBIA

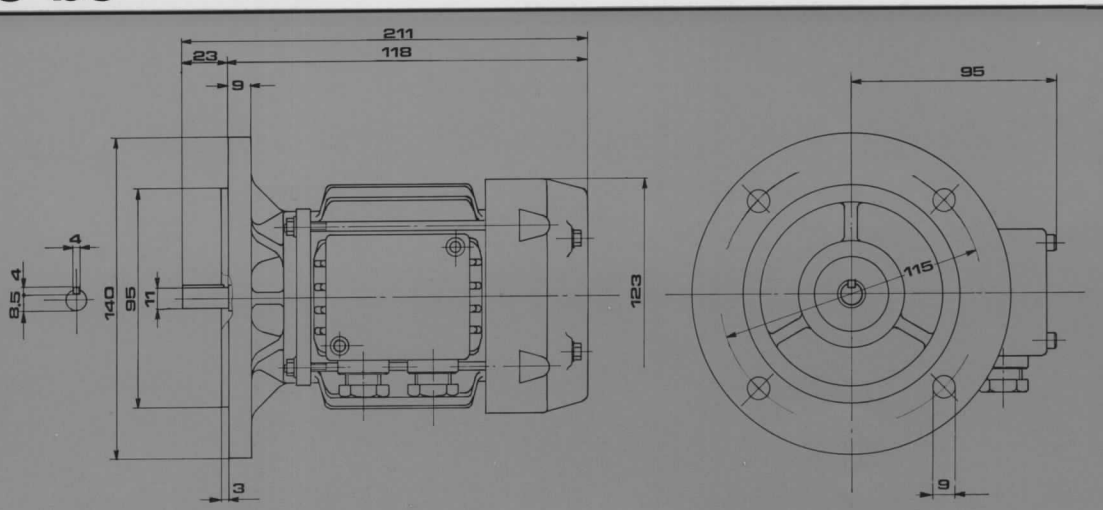

CARATTERISTICHE: 50 P/S

Poli	Tipo	Potenza CV	Potenza KW	Giri al 1' 1/1 carico	Rendimento %	Cosfi
2	**ST 63 a 2**	1/4	0,185	2730	70	0,67
	ST 63 b 2	1/3	0,25	2750	70	0,78
4	**ST 63 a 4**	1/6	0,12	1380	56	0,60
	ST 63 b 4	1/4	0,185	1385	61	0,70
6	**ST 63 b 6**	1/8	0,09	920	45	0,58
8	**ST 63 b 6**	1/16	0,045	650	40	0,50

Carpanelli

MOTORI ELETTRICI
BOLOGNA
VIA S. BOTTICELLI 31
TEL. 38.59.78

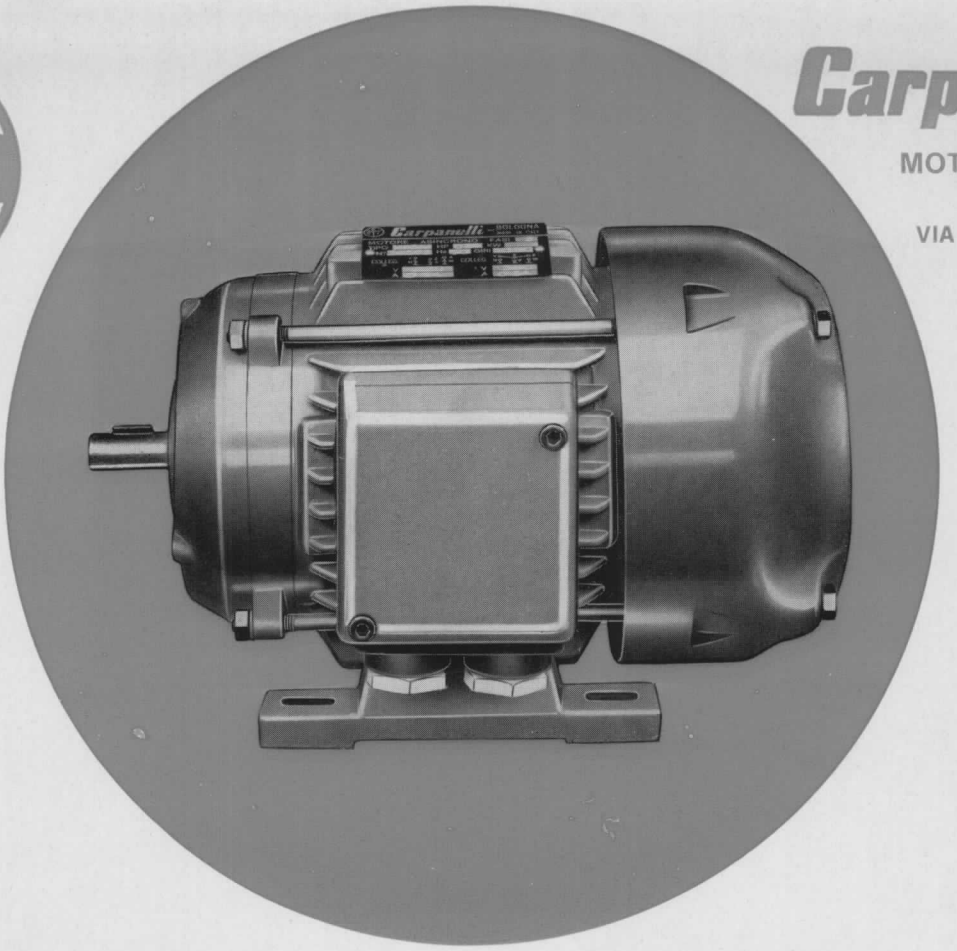

M.63-b3 MOTORE ASINCRONO TRIFASE

COSTRUZIONE CHIUSA - VENTILAZIONE ESTERNA
ROTORE A GABBIA

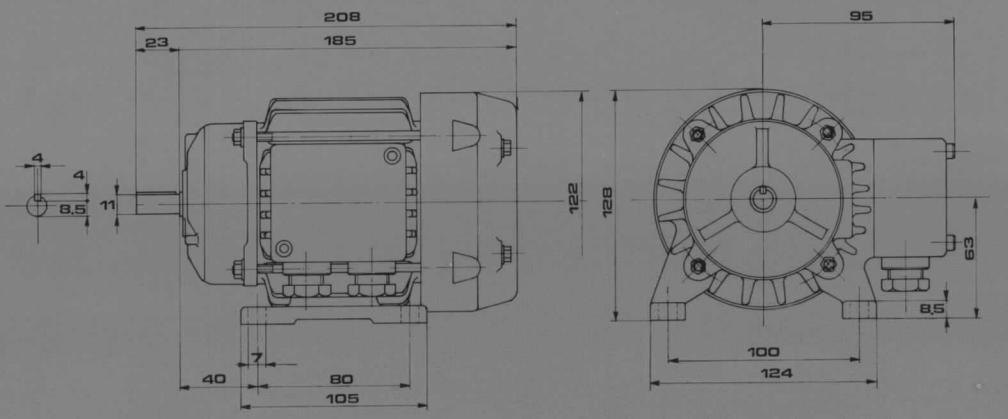

CARATTERISTICHE: 50 P/S

Poli	Tipo	Potenza CV	Potenza KW	Giri al 1' 1/1 carico	Rendimento %	Cosfi
2	**ST 63 a 2**	1/4	0,185	2730	70	0,67
	ST 63 b 2	1/3	0,25	2750	70	0,78
4	**ST 63 a 4**	1/6	0,12	1380	56	0,60
	ST 63 b 4	1/4	0,185	1385	61	0,70
6	**ST 63 b 6**	1/8	0,09	920	45	0,58
8	**ST 63 b 6**	1/16	0,045	650	40	0,50

Serie ST 7 ÷ 132 Chiusa Ventilata Esterna - Rotore a gabbia

Potenze rese in servizio continuo - Isolamento classe E - Frequenza 50 p/s - Tensione massima di avvolgimento 500 Volts

2 POLI - 3000 GIRI

TIPO	HP
ST 71 C	0.50
ST 71 S	0.75
ST 80 C	1
ST 80 S	1.50
ST 90 C	2
ST 90 S	3
ST 100 C	4
ST 112 C	5.50
ST 112 S	7.50
ST 132 C	10
ST 132 S	12.50

4 POLI - 1500 GIRI

TIPO	HP
ST 71 C	0.35
ST 71 S	0.50
ST 80 C	0.75
ST 80 S	1
ST 90 C	1.50
ST 90 S	2
ST 100 C	3
ST 112 C	4
ST 132 C	5.50
ST 132 S	7.50
ST 132 A	10

6 POLI - 1000 GIRI

TIPO	HP
ST 80 C	0.50
ST 80 S	0.75
ST 90 C	1
ST 90 S	1.50
ST 100 C	2
ST 112 C	3
ST 132 C	4
ST 132 S	5.50
ST 132 A	7.50

8 POLI - 750 GIRI

TIPO	HP
ST 100 C	1
ST 112 C	1.50
ST 112 S	2
ST 132 C	3
ST 132 S	4

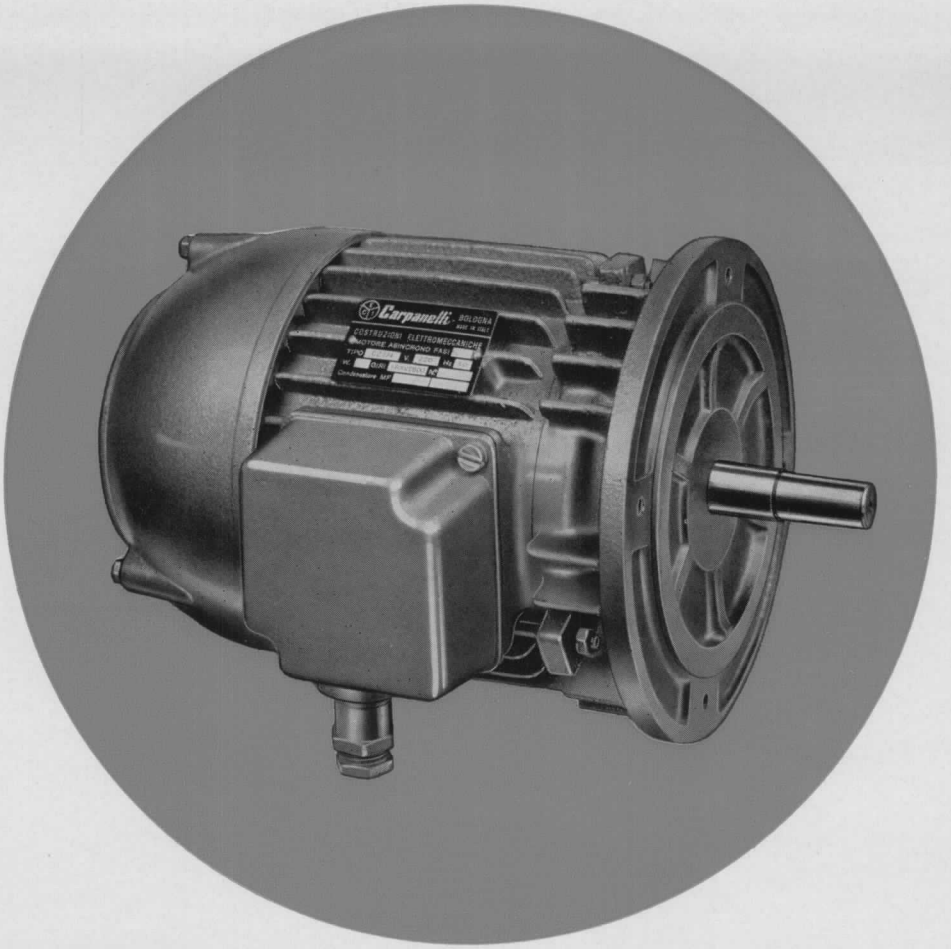

Dimensioni d'ingombro in mm. delle forme costruttive B5 - B3 / B5 - V1 - V3 secondo U N E L PR 1241 - 64

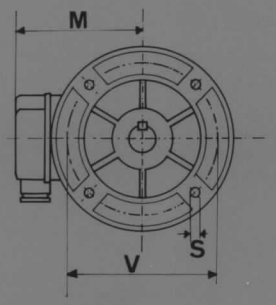

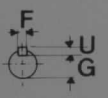

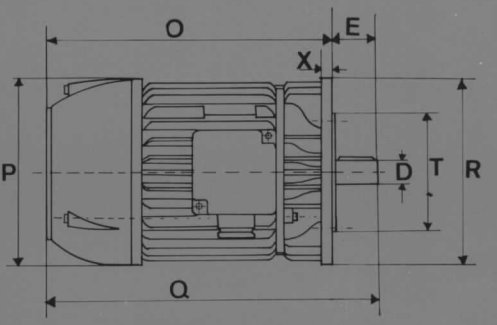

COSTRUZIONE CHIUSA CON VENTILAZIONE ESTERNA ROTORE A GABBIA

CARCASSA A SCUDO DI GHISA CON FLANGIA E SENZA PIEDI CUSCINETTI A SFERE A TENUTA STAGNA

N.B. - Le estremità degli alberi sono rettificate secondo sistemi I.S.A. K6, tabella UNI 1120 - 1122 ediz. 1940 - La dimensione linguette tabella UNI 91 ediz. 1942. Le quote, flangia compresa, sono unificate in sede internazionale.

TIPO	V	T	R	S	X	E	D	F	G	U	M	O	P	Q
FM 71	130	110	160	8,5	10	30	14	5	11,5	5	112	214	147	244
FM 80	165	130	200	11,5	12	40	19	6	16	6	121	249	163	289
FM 90	165	130	200	11,5	12	50	24	8	20,5	7	126	292	179	342
FM 100	215	180	250	14	14	60	28	8	24,5	7	136	309	203	369
FM 112	215	180	250	14	14	60	28	8	24,5	7	158	342	229	402
FM 132	265	230	300	14	14	80	38	10	34	8	178	401	269	481

Serie FM 71 ÷ 132 Chiusa Ventilata Esterna con flangia - Rotore a gabbia

Potenze rese in servizio continuo - Isolamento classe E - Frequenza 50 p/s - Tensione massima di avvolgimento 500 Volts

2 POLI - 3000 GIRI

TIPO	HP
FM 71 C	0.50
FM 71 S	0.75
FM 80 C	1
FM 80 S	1.50
FM 90 C	2
FM 90 L	2.50
FM 90 S	3
FM 100 L	3.50
FM 100 C	4
FM 112 C	5.50
FM 112 S	7.50
FM 132 C	10
FM 132 S	12.50

4 POLI - 1500 GIRI

TIPO	HP
FM 71 C	0.35
FM 71 S	0.50
FM 80 C	0.75
FM 80 S	1
FM 90 C	1.50
FM 90 S	2
FM 100 L	2.50
FM 100 C	3
FM 112 L	3.50
FM 112 C	4
FM 132 C	5.50
FM 132 S	7.50
FM 132 A	10

6 POLI - 1000 GIRI

TIPO	HP
FM 80 C	0.50
FM 80 S	0.75
FM 90 C	1
FM 90 S	1.50
FM 100 C	2
FM 112 C	3
FM 132 C	4
FM 132 S	5.50
FM 132 A	7.50

8 POLI - 750 GIRI

TIPO	HP
FM 100 C	1
FM 112 C	1.50
FM 112 S	2
FM 132 C	3
FM 132 S	4

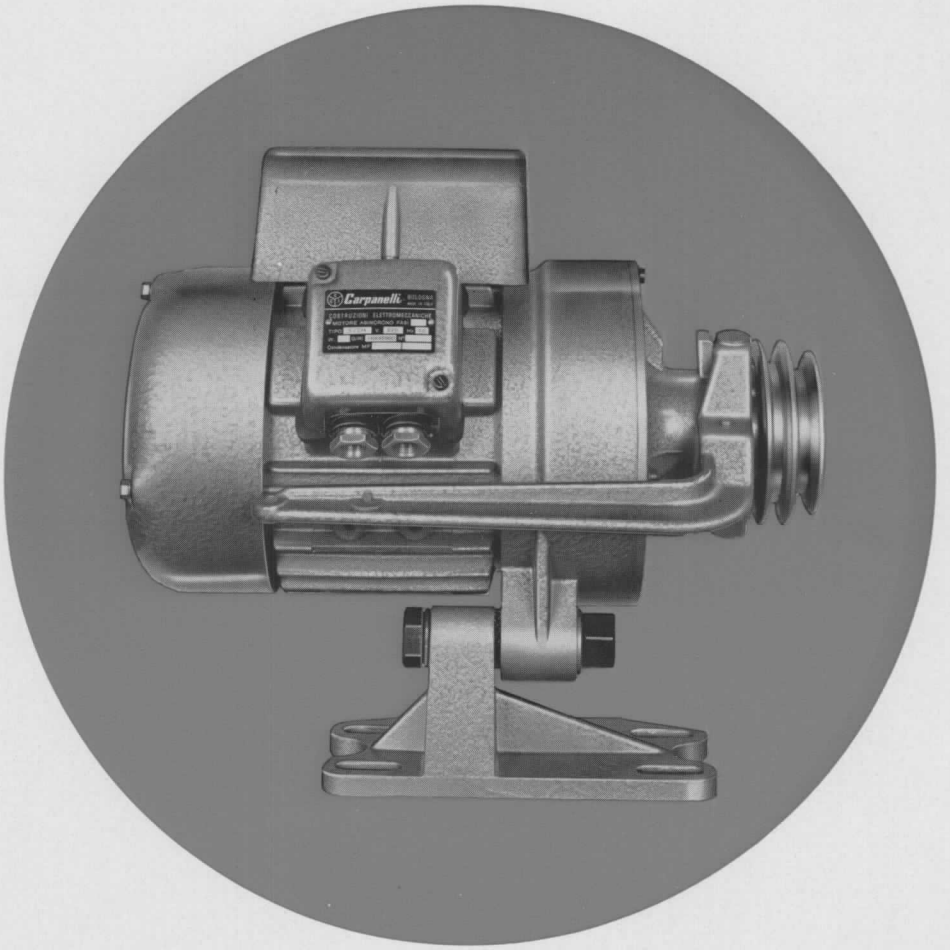

MOTORI PER MACCHINE DA CUCIRE INDUSTRIALI

2 POLI - TRIFASI - 3000 GIRI	
TIPO	HP
FRP/2	0,5
FRP/2	0,7

2 POLI - MONOFASI - 3000 GIRI	
TIPO	HP
FRP/2	0,45
FRP/2	0,6

carpanelli

motori elettrici

40133 bologna
via botticelli, 31-31a - telef. 38.59.78

dunkermotoren

Piccoli motori di precisione

ELECTRA S.R.L.
Galleria Buenos Aires, 9
20124 MILANO
Tel. 27.08.16 - 22.89.29

Rappresentante per l'Italia:
[illegible]
Gall. Buenos Aires, 16 - I-20124 MILANO (Italy)
Tel. 27.08.16 - Cable: MECFIN MILANO

Motori in corrente alternata

Monofase, bifase, trifase, sincroni e asincroni a 2 e a 4 poli.
Diametro motori da 42 . . . 72 mm (per i tipi quadri, 32 e 40 mm ⊡) potenza resa sino a 78 W. Possono essere forniti con riduttori di velocità ad ingranaggi oppure con vite senza fine (coppia sino a 100 kgcm). Freno.

KDV 32 | KDV 42/PZG 42 | SY 50-16/ZGR 53 | DR 42 | KD 42/ZGR 42 | SY 42/ZG 50 | DR 72

Motori in corrente continua

Diametri da 18 . . . 52 mm. Potenza resa sino a 20 Watt a 3000 giri al 1'. Posono essere forniti con riduttore di velocità ad ingranaggi oppure con vite senza fine (coppia sino a 30 kgcm).

CARPANELLI
Via Botticelli 31
385978
Mez
Via Ercolani 2

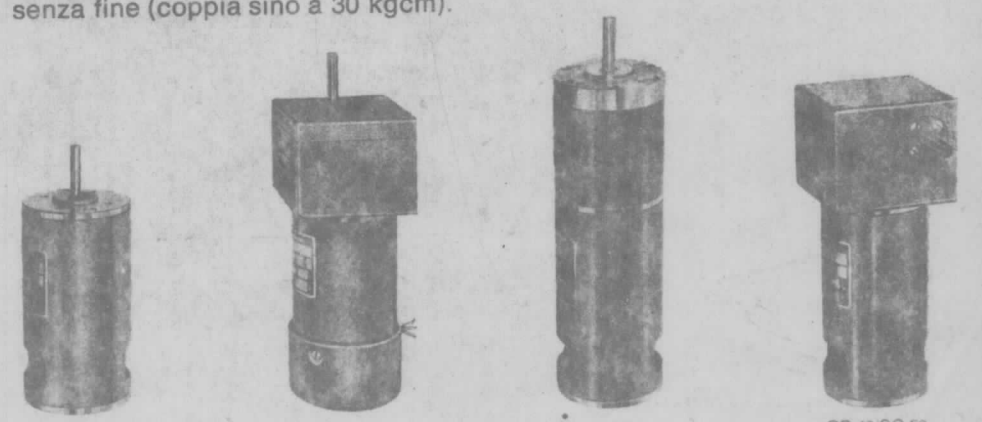

GR 42 | GR 42/ZG 50 | GR 42/ZGR 42 | GR 42/SG 50

Motori a batteria di alto rendimento

Con rotore non ferroso diametri da 16 . . . 32 mm.
Possono essere forniti con regolatore e riduttori di velocità ad ingranaggi o a vite senza fine (coppia sino a 10 kgcm).

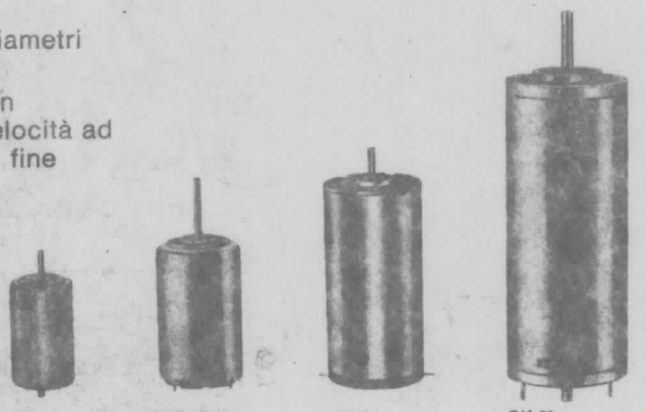

GK 16 GK 22 GK 26 GK 32

Motori a batteria per semplici applicazioni

Diametro motore da 25 . . . 35 mm.
Possono essere forniti con riduttore di velocità ad ingranaggi (coppia sino a 4 kgcm).

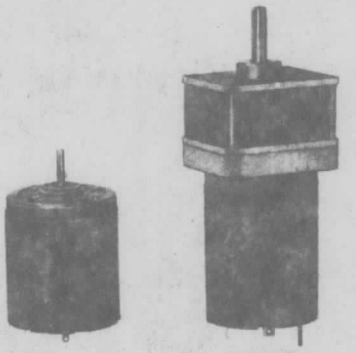

GS 30 GS 30/PZG 32

Dispositivi comando elettrico di tapparelle, veneziane porte scorrevoli etc.

17 soluzioni di impiego, dimensioni estremamente ridotte. Riduttore robusto. Freno, termoprotettore. Morsettiera collegamento protetta. Regolazione dall'esterno, interruttori fine corsa. 2 anni di garanzia.

D 124

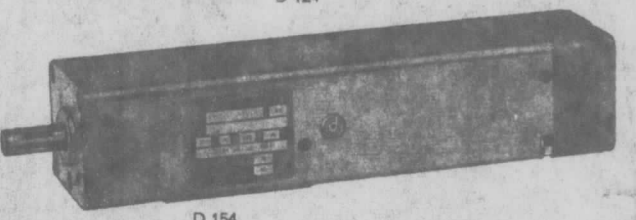

D 154

Programma speciale per tecnica spaziale e aviazione

Servo-motori in corrente alternata 115 V, 400 Hz.
Servo-motori in c.c.
Motogeneratori

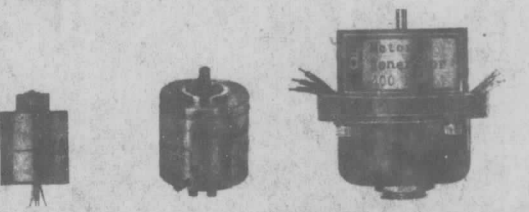

SV 2410 Motogeneratori

Dunkermotoren
Präzisions-Kleinstmotoren GmbH
7823 Bonndorf/Schwarzwald
Postfach 13
Telefon Sa.-Nr. (07703) 461
FS: 07-92837

Riproduzione anche parziale dei testi e immagini vietata.

Spaltpolmotor, 2polig

Typ 113

Anwendungsgebiet: Heizlüfter, Ventilatoren, Projektoren, Fotokopiergeräte, Druckmaschinen, Programmschaltwerke, Kühlaggregate, Pumpen, Automaten, medizinische Geräte, Foto- und Phonogeräte, Werkzeugmaschinen

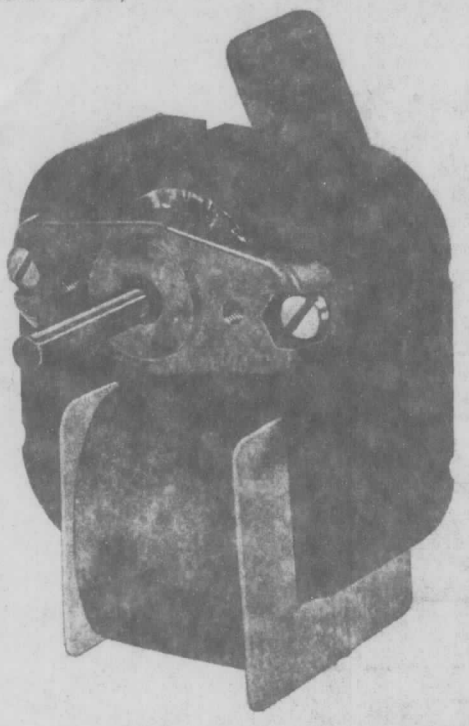

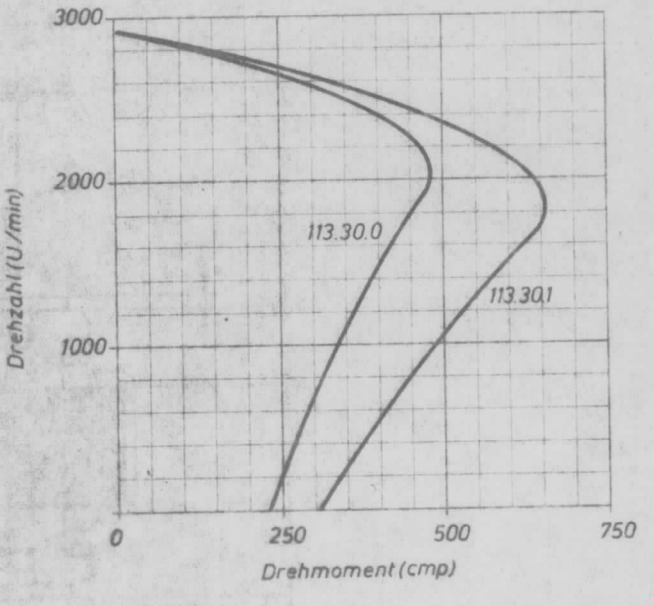

Bestell-Nr.	Paket-höhe h (mm)	Nennleistung Aufn. (Watt)	Nennleistung Abg. (Watt)	Nenn-strom (mA)	Nenndreh-moment (cmp)	Anlaufdreh-moment (cmp) 220 V	Anlaufdreh-moment (cmp) 187 V	Kippdreh-moment (cmp)	Drehzahl Nenn- (U/min.)	Drehzahl Leerl.- (U/min.)	Gewicht (g)
ohne Kühlflügel											
113.10.0	10	12	1,4	140	64	64	44	88	2200	2700	400
113.15.0	15	21	4,0	230	180	120	80	225	2200	2850	500
113.20.0	20	31	5,5	290	250	175	125	290	2200	2850	620
113.30.0	30	37	9,4	320	410	225	150	450	2300	2900	830
mit Kühlflügel 60 ⌀ (Abbildung)											
113.10.1	10	18	1,8	220	80	80	59	108	2200	2700	400
113.15.1	15	21	4,0	230	180	120	80	225	2200	2850	500
113.20.1	20	50	7,3	485	335	220	150	390	2200	2850	620
113.30.1	30	59	12,5	540	570	300	220	650	2200	2900	830

	Normalausführung	Sonderausführung
Schutzart	P 00 nach DIN 40 050	P 00 nach DIN 40 050
Isolationsklasse	E nach VDE 0530	andere Isolationsklasse auf Anfrage
Erwärmung	entspricht VDE 0530, beim Einbau in Geräte nach VDE 0720 bzw. 0730 vergleiche Seite M IV	bei Bedarf mit Überhitzungsschutzschalter
Betriebsart	Dauerbetrieb S 1 bei ausreichendem Luftzutritt	für Kurzzeitbetrieb höhere Motorleistung auf Anfrage
Funkentstörung	Funkstörgrad N nach VDE 0875	Funkstörgrad N nach VDE 0875
Lagerung	wartungsfreie Sinterlager	Kugellager (Lagerbügelhöhe = 14 mm)
Schmierung	für Umgebungstemperatur von −10° C bis +40° C	für Umgebungstemperatur bis −40° C oder bis +80° C
Dauerlaufgarantie	8000 Stunden bei max. + 30° C Umgebungstemperatur	bei höherer Umgebungstemperatur verringerte Lebensdauer
Kühlung	bei 113...0 Selbstkühlung (ohne Kühlflügel) bei 113...1 Eigenkühlung (mit Kühlflügel)	bei 113...0 Selbstkühlung (ohne Kühlflügel) bei 113...1 Eigenkühlung (mit Kühlflügel)
Spannung	220 V/50 Hz	24 V / 50 Hz – 380 V / 50 Hz, für 60 Hz, für Doppelspannung (z. B. 110/220 V)
Netzanschluß	schwarze Litzen 200 mm ab Spulenkörper	Litzenlänge abgestuft je 50 mm, Flachstecker 6,3 nach DIN 46 248 (siehe Maßbild)
Drehrichtung	links (auf Wellenende gesehen)	rechts (auf Wellenende gesehen)
Welle	5 mm ⌀, 29 mm ab Auflagefläche	4 mm ⌀, 6 mm ⌀, Wellenlänge abgestuft je 5 mm, beidseitige Wellenausführung
Farbe	Motor schwarz lackiert, Lagerbügel blank (aluminiumfarbig)	Motor schwarz lackiert, Lagerbügel blank (aluminiumfarbig)
Befestigung	2 Gewinde M 4 im vorderen Lagerbügel	Gewinde im vorderen und/oder hinteren Lagerbügel

Maßzeichnung auf Rückseite

Typ 113

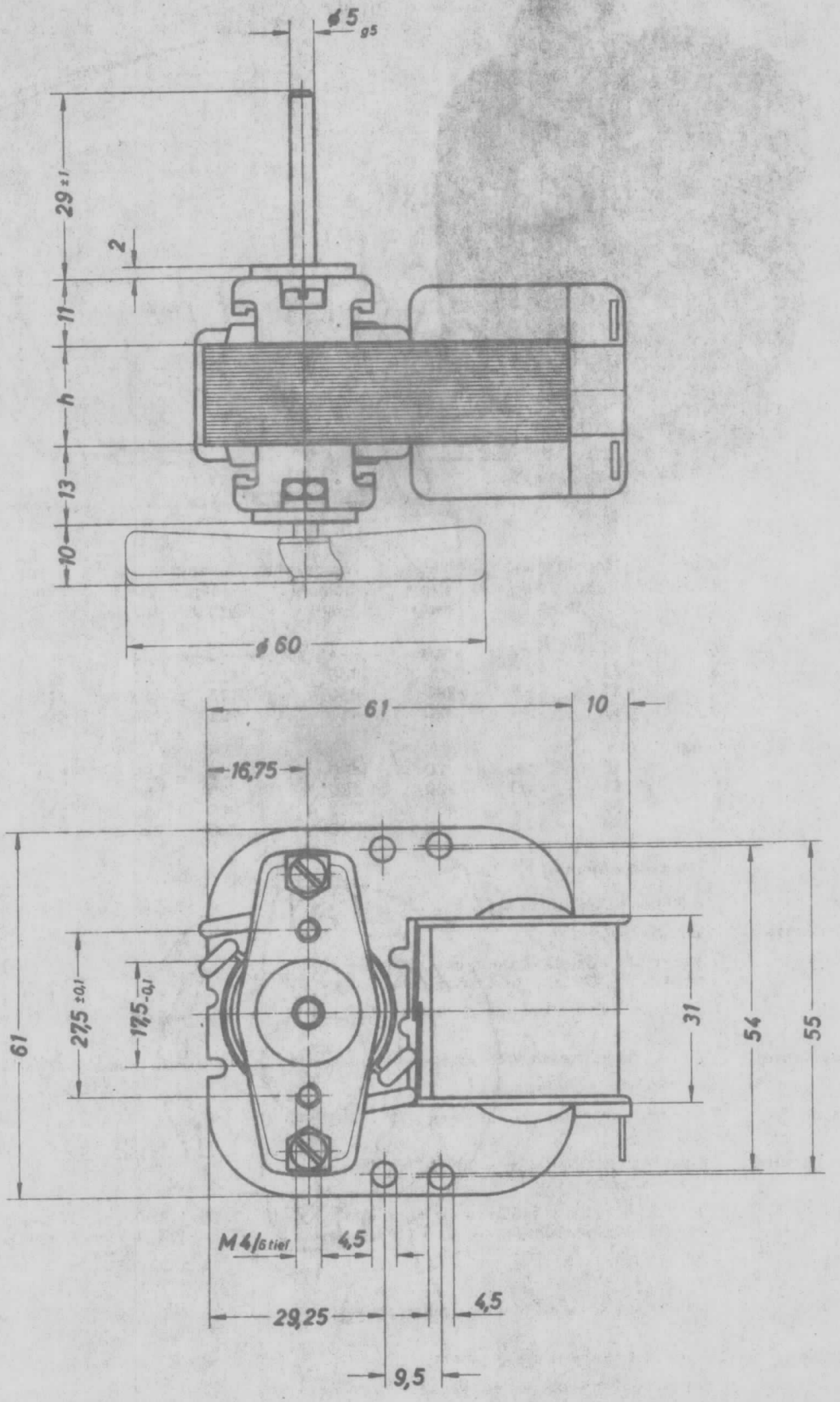

Konstruktionsänderung vorbehalten

Heidolph-Elektro KG
D 842 Kelheim (Germany)

Telefon (09441) 7533
Telex 65415 d

Spaltpolmotor, 2polig

Typ 113

mit verstärktem Lagerbügel

Anwendungsgebiet: Automatenbau, Elektrogerätebau, Maschinenbau, Geräte- und Apparatebau, medizinischer Gerätebau, Druckmaschinenbau

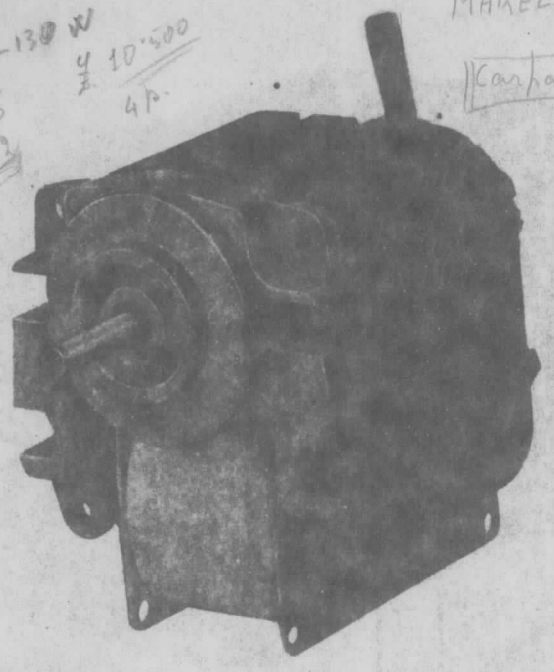

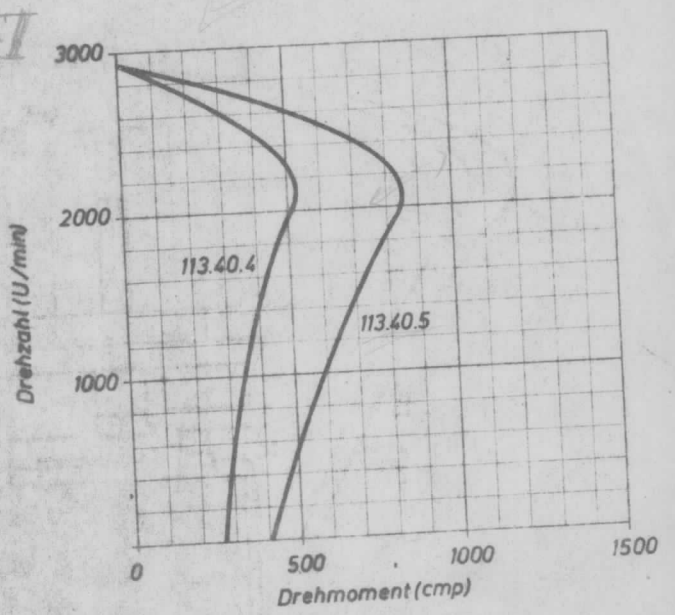

Bestell-Nr.	Paket-höhe h (mm)	Nennleistung Aufn. (Watt)	Nennleistung Abg. (Watt)	Nenn-strom (mA)	Nenndreh-moment (cmp)	Anlaufdreh-moment (cmp) 220 V	Anlaufdreh-moment (cmp) 187 V	Kippdreh-moment (cmp)	Drehzahl Nenn- (U/min.)	Drehzahl Leerl.- (U/min.)	Gewicht (g)
ohne Kühlflügel											
113.40.4	40	45	11,2	375	485	260	170	520	2300	2900	1200
113.50.4	50	48	13,8	390	530	270	170	575	2400	2900	1400
mit Kühlflügel 60 ⌀ (Abbildung)											
113.40.5	40	74	17,5	650	770	400	280	845	2300	2900	1200
113.50.5	50	87	22,5	750	950	500	360	1075	2400	2900	1400

	Normalausführung	Sonderausführung
Schutzart	P 00 nach DIN 40 050	P 00 nach DIN 40 050
Isolationsklasse	E nach VDE 0530	andere Isolationsklasse auf Anfrage
Erwärmung	entspricht VDE 0530, beim Einbau in Geräte nach VDE 0720 bzw. 0730 vergleiche Seite M IV	bei Bedarf mit Überhitzungsschutzschalter
Betriebsart	Dauerbetrieb S 1 bei ausreichendem Luftzutritt	für Kurzzeitbetrieb höhere Motorleistung auf Anfrage
Funkentstörung	Funkstörgrad N nach VDE 0875	Funkstörgrad N nach VDE 0875
Lagerung	wartungsfreie Sinterlager	Kugellager (hinterer Lagerbügel 14 mm hoch)
Schmierung	für Umgebungstemperatur von −10° C bis +40° C	für Umgebungstemperatur bis −40° C oder bis +80° C
Dauerlaufgarantie	8000 Stunden bei max. + 30° C Umgebungstemperatur	bei höherer Umgebungstemperatur verringerte Lebensdauer
Kühlung	bei 113...4 Selbstkühlung (ohne Kühlflügel) bei 113...5 Eigenkühlung (mit Kühlflügel)	bei 113...4 Selbstkühlung (ohne Kühlflügel) bei 113...5 Eigenkühlung (mit Kühlflügel)
Spannung	220 V / 50 Hz	24 V / 50 Hz – 380 V / 50 Hz, für 60 Hz, für Doppelspannung (z. B. 110/220 V)
Netzanschluß	schwarze Litzen 200 mm ab Spulenkörper	Litzenlänge abgestuft je 50 mm, Flachstecker 6,3 nach DIN 46 248 (siehe Maßbild)
Drehrichtung	links (auf Wellenende gesehen)	rechts (auf Wellenende gesehen)
Welle	5 mm ⌀, 21 mm ab Auflagefläche	4 mm ⌀, 6 mm ⌀, Wellenlänge abgestuft je 5 mm, beidseitige Wellenausführung
Farbe	Motor schwarz lackiert, Lagerbügel blank (aluminiumfarbig)	Motor schwarz lackiert, Lagerbügel blank (aluminiumfarbig)
Befestigung	am verstärkten Lagerbügel (siehe Maßzeichnung)	Gewinde im hinteren Lagerbügel

Maßzeichnung auf Rückseite

Typ 113 mit verstärktem Lagerbügel

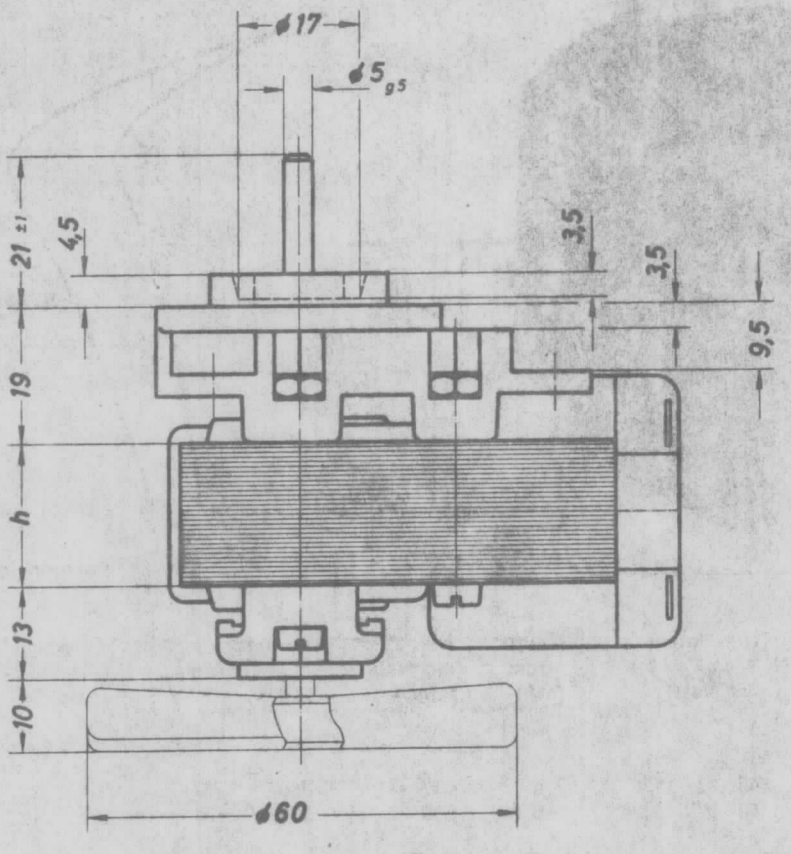

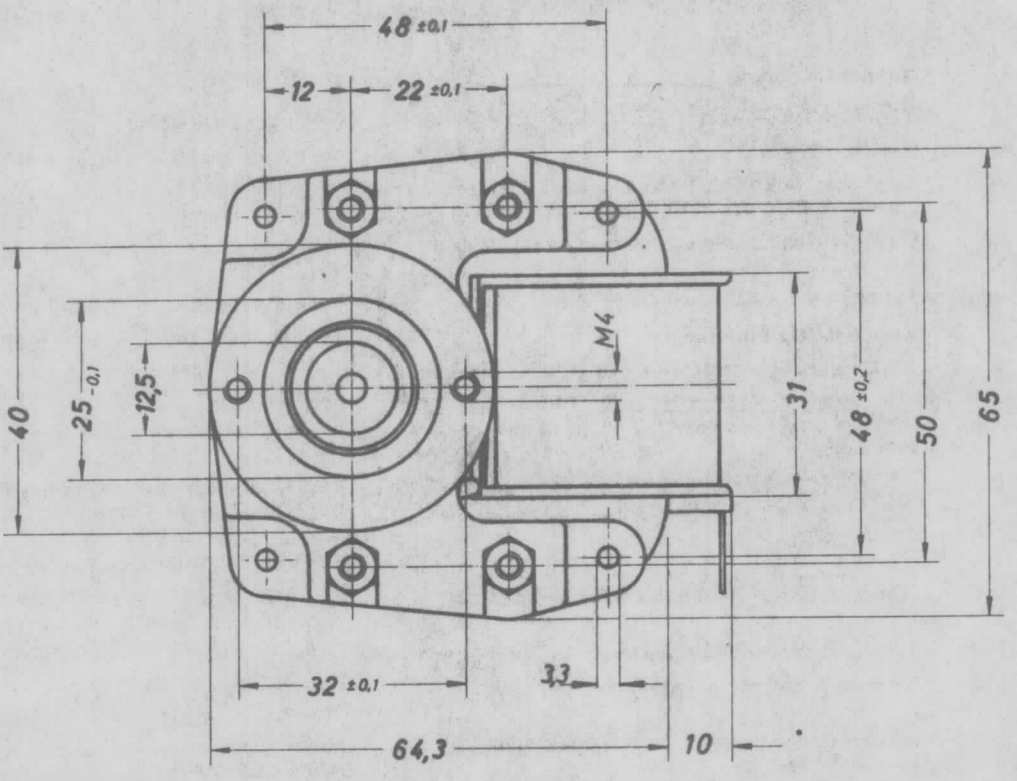

Konstruktionsänderung vorbehalten

Heidolph-Elektro KG
D 842 Kelheim (Germany)
Telefon (09441) 7533
Telex 65415 d

Spaltpolmotor, 2polig

Typ 115

offen

Anwendungsgebiet: Automatenbau, Elektrogerätebau, Abzugshauben, Maschinenbau, Geräte- und Apparatebau

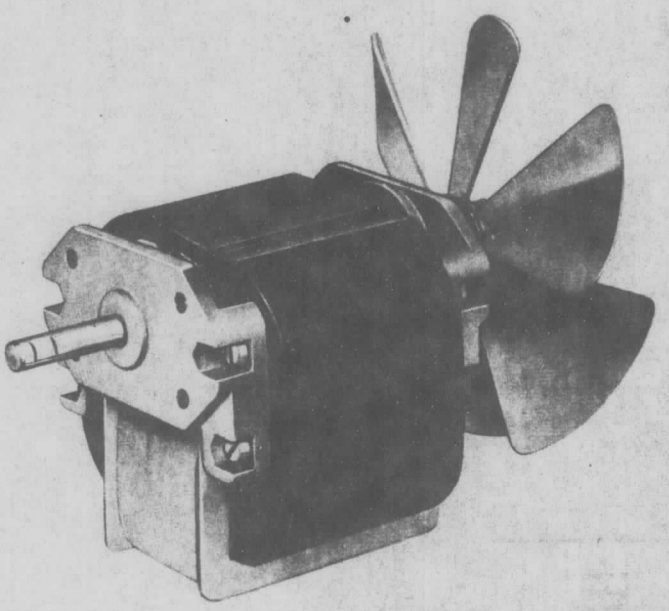

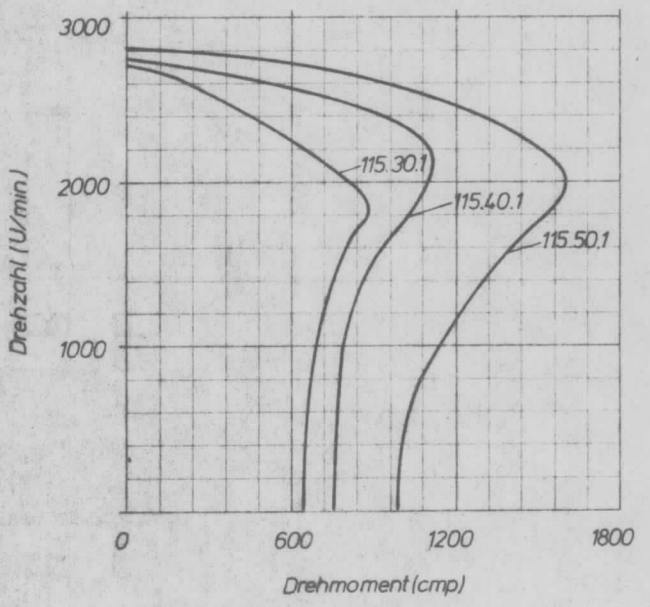

Bestell-Nr.	Paket-höhe h (mm)	Nennleistung Aufn. (Watt)	Nennleistung Abg. (Watt)	Nenn-strom (mA)	Nenndreh-moment (cmp)	Anlaufdreh-moment (cmp) 220 V	Anlaufdreh-moment (cmp) 187 V	Kippdreh-moment (cmp)	Drehzahl Nenn- (U/min.)	Drehzahl Leerl.- (U/min.)	Gewicht (g)
ohne Kühlflügel											
115.30.0	30	46	6,6	370	300	220	155	320	2200	2750	1400
115.40.0	40	56	9,5	465	440	260	165	450	2200	2800	1900
115.50.0	50	66	10,5	555	475	320	215	490	2200	2850	2400
mit Kühlflügel 108ø (Abbildung)											
115.30.1	30	120	16	860	750	600	440	850	2200	2750	1450
115.40.1	40	155	24	1100	1100	700	480	1150	2200	2800	1950
115.50.1	50	205	34	1650	1550	900	700	1650	2200	2850	2450

	Normalausführung	Sonderausführung
Schutzart	P 00 nach DIN 40050	P 00 nach DIN 40050
Isolationsklasse	E nach VDE 0530 und VDE 0730	andere Isolationsklasse auf Anfrage
Erwärmung	entspricht VDE 0530, beim Einbau in Geräte nach VDE 0720 bzw. 0730 vergleiche Seite M IV	bei Bedarf mit Überhitzungsschutzschalter
Betriebsart	Dauerbetrieb S 1 bei ausreichendem Luftzutritt	für Kurzzeitbetrieb höhere Motorleistung auf Anfrage
Funkentstörung	Funkstörgrad N nach VDE 0875	Funkstörgrad N nach VDE 0875
Lagerung	wartungsfreie Sinterlager	Kugellager
Schmierung	für Umgebungstemperatur von −10° C bis +40° C	für Umgebungstemperatur bis −40° C oder bis +80° C
Dauerlaufgarantie	20000 Stunden bei max. +30° C Umgebungstemperatur	bei Kugellagerung 10000 Stunden, bei höherer Umgebungstemperatur verringerte Lebensdauer
Kühlung	bei 115...0 Selbstkühlung (ohne Kühlflügel) bei 115...1 Eigenkühlung (mit Kühlflügel)	bei 115...0 Selbstkühlung (ohne Kühlflügel) bei 115...1 Eigenkühlung (mit Kühlflügel)
Spannung	220 V / 50 Hz	24 V / 50 Hz – 380 V / 50 Hz, für 60 Hz, für Doppelspannung (z. B. 110/220 V)
Netzanschluß	schwarze Litzen 200 mm ab Lagerschild	Litzenlänge abgestuft je 50 mm
Drehrichtung	links (auf Wellenende gesehen)	rechts (auf Wellenende gesehen)
Welle	7 mm ⌀, 28 mm ab Auflagefläche	Wellenlänge abgestuft je 5 mm, Welle hinten oder beidseitig ausgeführt
Farbe	Motor schwarz lackiert, Lagerschilde blank (aluminiumfarbig)	Motor schwarz lackiert, Lagerschilde blank (aluminiumfarbig)
Befestigung	4 Gewinde M 4 im vorderen Lagerschild	4 Gewinde M 4 im vorderen Lagerschild

Maßzeichnung auf Rückseite

Typ 115 offen

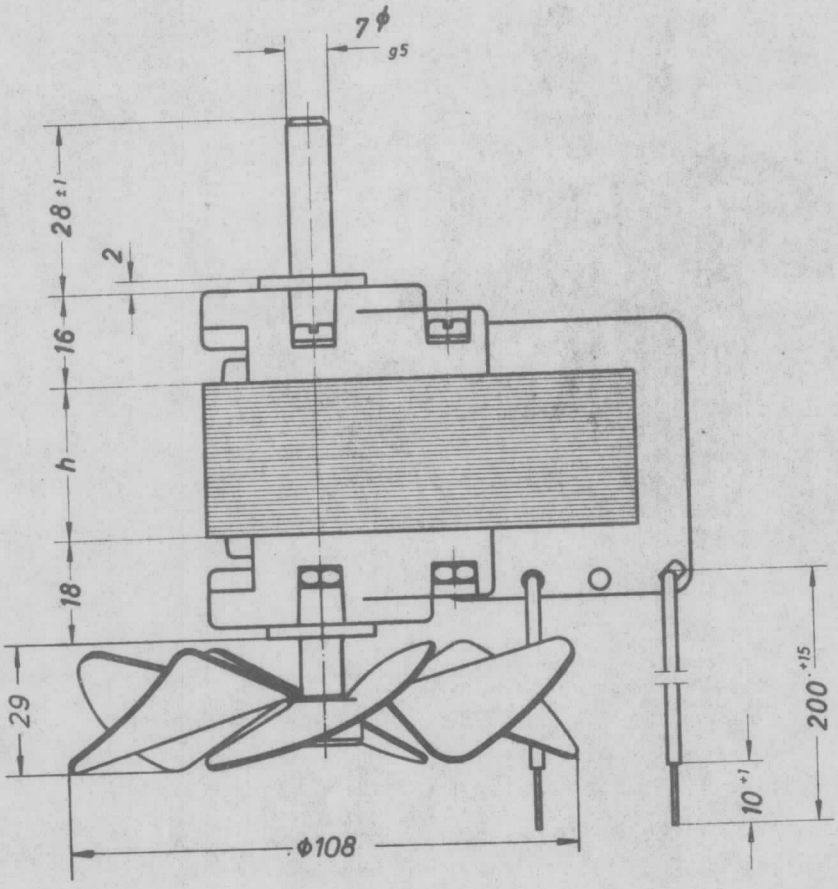

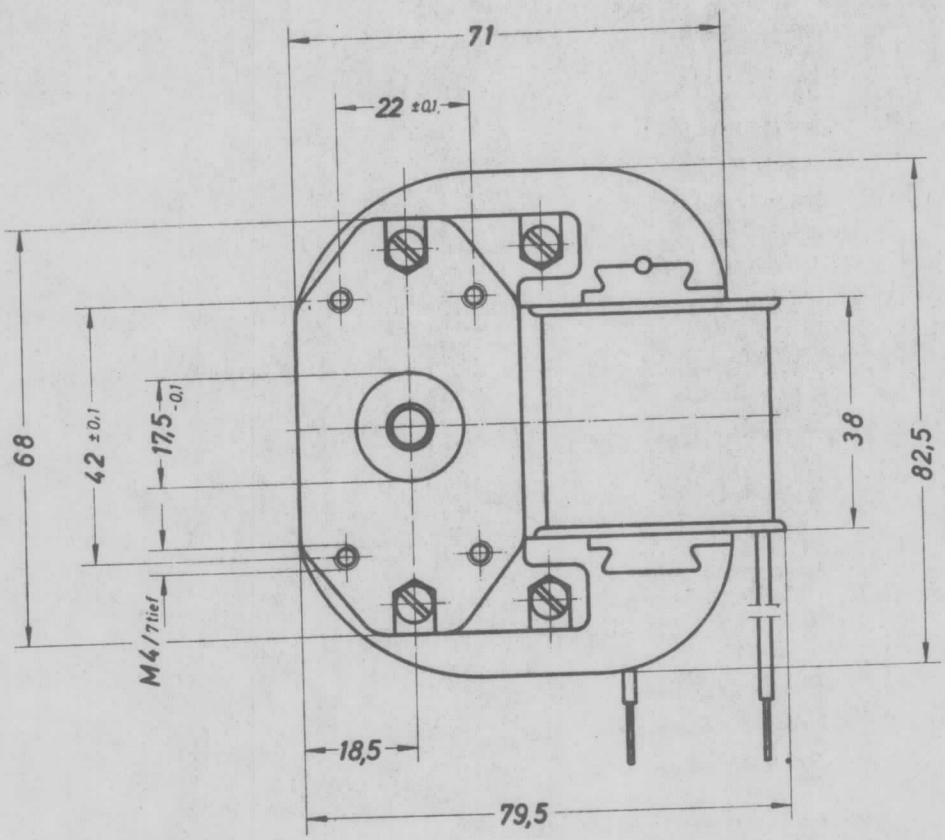

Konstruktionsänderung vorbehalten

Heidolph-Elektro KG
D 842 Kelheim (Germany)

Telefon (09441) 7533
Telex 65415 d

Spaltpolmotor, 2polig

Typ 1.5
geschlossen

Anwendungsgebiet: Automatenbau, Elektrogerätebau, Abzugshauben, Maschinenbau, Geräte- und Apparatebau

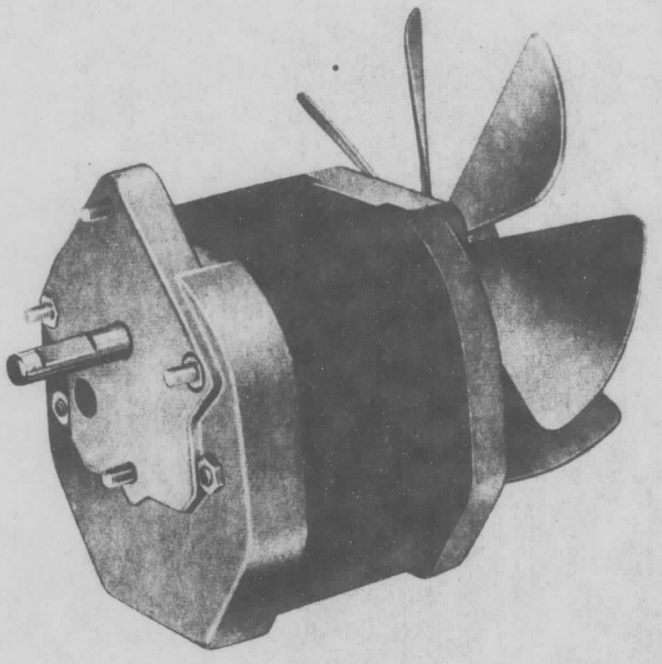

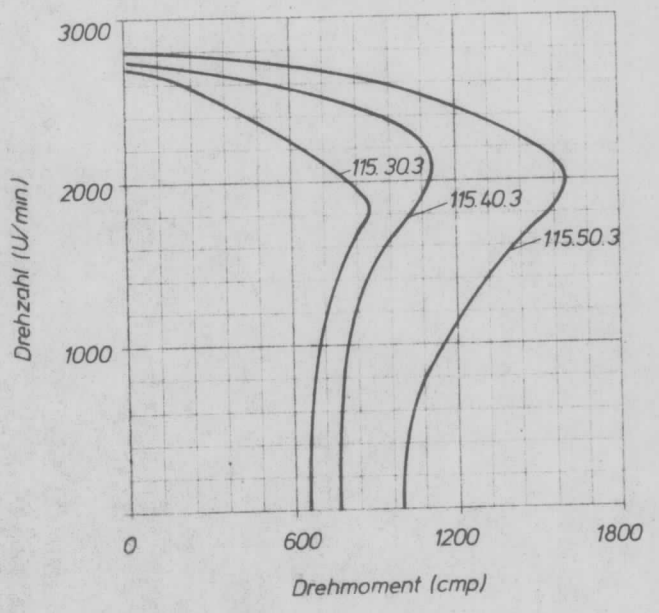

Bestell-Nr.	Paket-höhe h (mm)	Nennleistung Aufn. (Watt)	Nennleistung Abg. (Watt)	Nenn-strom (mA)	Nenndreh-moment (cmp)	Anlaufdreh-moment (cmp) 220 V	Anlaufdreh-moment (cmp) 187 V	Kippdreh-moment (cmp)	Drehzahl Nenn- (U/min.)	Drehzahl Leerl.- (U/min.)	Gewicht (g)
115.30.3	30	120	16	860	750	600	440	850	2200	2750	1550
115.40.3	40	155	24	1100	1100	700	480	1150	2200	2800	2050
115.50.3	50	205	34	1650	1550	900	700	1650	2200	2850	2550

	Normalausführung	**Sonderausführung**
Schutzart	P 20 nach DIN 40 050	P 20 nach DIN 40 050
Isolationsklasse	E nach VDE 0530 und VDE 0730	andere Isolationsklasse auf Anfrage
Erwärmung	entspricht VDE 0530, beim Einbau in Geräte nach VDE 0720 bzw. 0730 vergleiche Seite M IV	bei Bedarf mit Überhitzungsschutzschalter
Betriebsart	Dauerbetrieb S 1 bei ausreichendem Luftzutritt	für Kurzzeitbetrieb höhere Motorleistung auf Anfrage
Funkentstörung	Funkstörgrad N nach VDE 0875	Funkstörgrad N nach VDE 0875
Lagerung	wartungsfreie Sinterlager	Kugellager
Schmierung	für Umgebungstemperatur von – 10° C bis + 40° C	für Umgebungstemperatur bis – 40° C oder bis + 80° C
Dauerlaufgarantie	20 000 Stunden bei max. + 30° C Umgebungstemperatur	bei Kugellagerung 10 000 Stunden, bei höherer Umgebungstemperatur verringerte Lebensdauer
Kühlung	Eigenkühlung (mit Kühlflügel)	Eigenkühlung (mit Kühlflügel)
Spannung	220 V / 50 Hz	24 V / 50 Hz – 380 V / 50 Hz, für 60 Hz. für Doppelspannung (z. B. 110/220 V)
Netzanschluß	schwarze Litzen 200 mm ab Lagerschild	Litzenlänge abgestuft je 50 mm
Drehrichtung	links (auf Wellenende gesehen)	rechts (auf Wellenende gesehen)
Welle	7 mm ⌀, 28 mm ab Auflagefläche	Wellenlänge abgestuft je 5 mm, Welle hinten oder beidseitig ausgeführt
Farbe	Motor schwarz lackiert, Lagerschilde blank (aluminiumfarbig)	Motor schwarz lackiert, Lagerschilde blank (aluminiumfarbig)
Befestigung	4 Gewindebolzen M 4 im vorderen Lagerschild	4 Gewindebolzen M 4 im vorderen Lagerschild

Maßzeichnung auf Rückseite

Heidolph

Typ 115

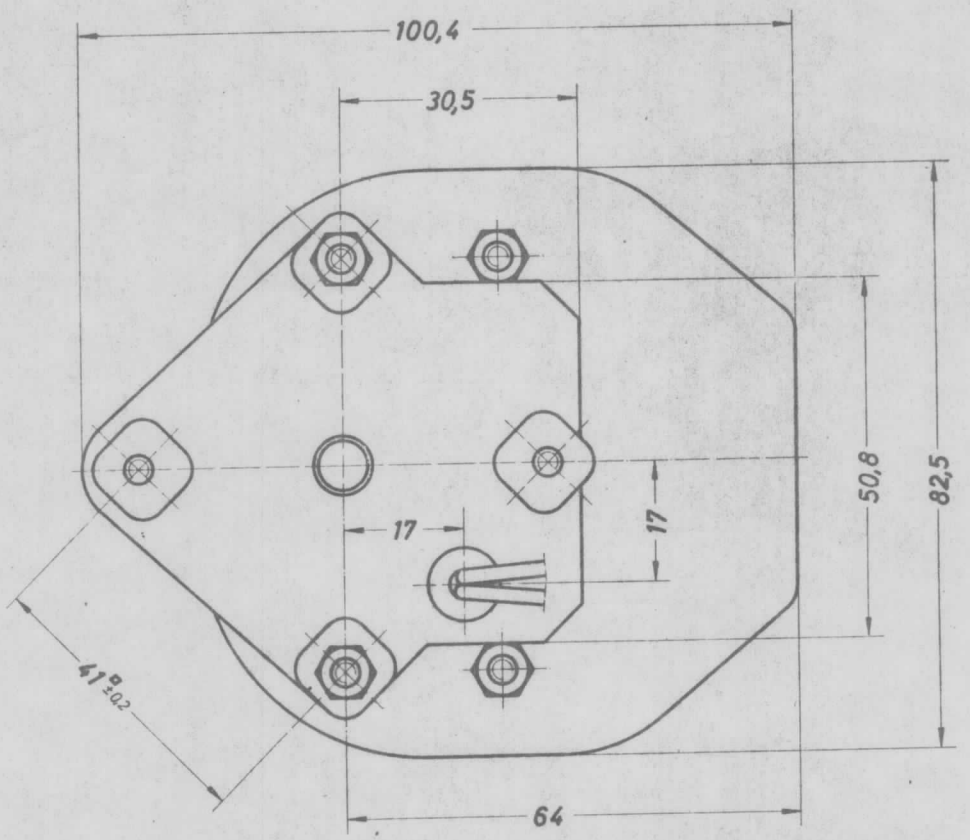

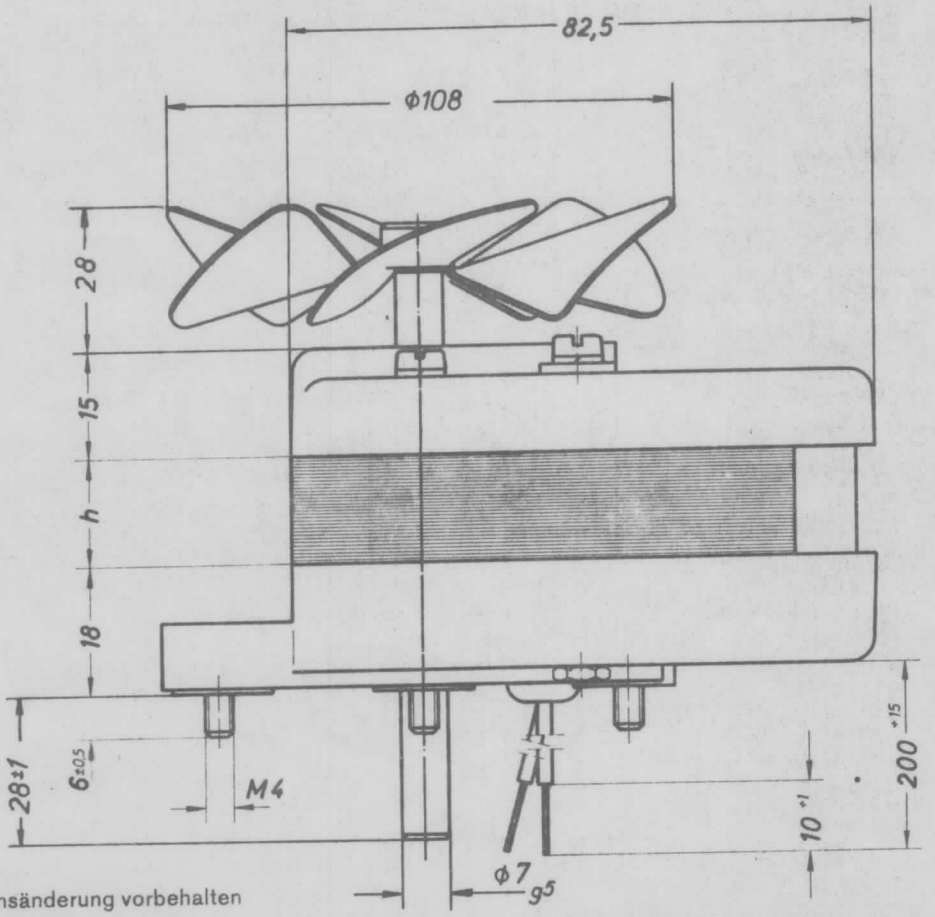

Konstruktionsänderung vorbehalten

Heidolph-Elektro KG
D 842 Kelheim (Germany)
Telefon (09441) 7533
Telex 65415 d

Spaltpolmotor, 2polig

Typ 125

Anwendungsgebiet: Pumpenantriebe, Büromaschinen, Druckmaschinen, Projektoren, Haushaltsgeräte

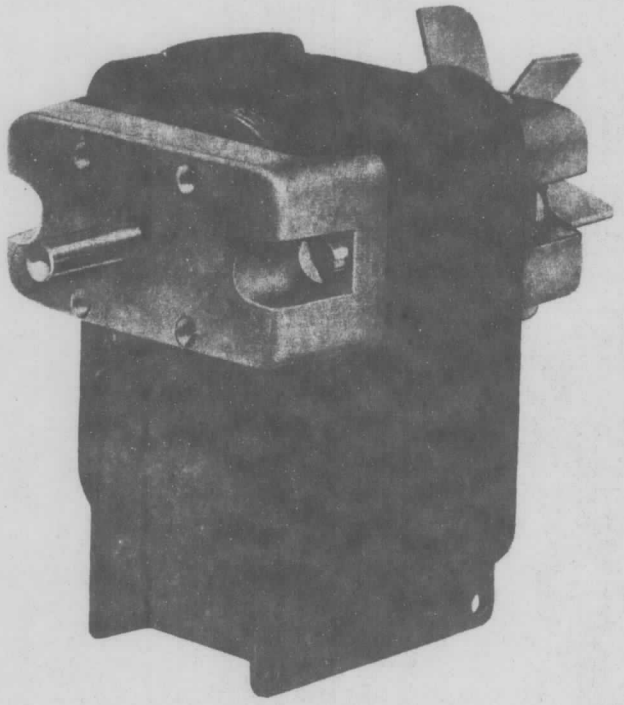

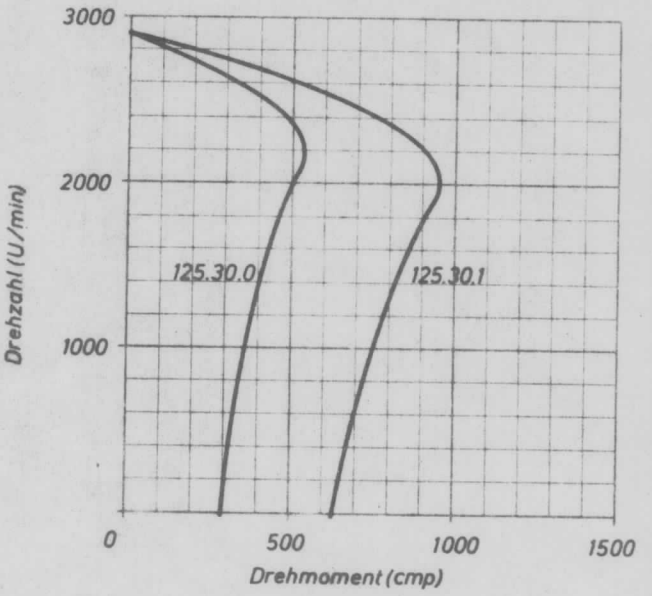

Bestell-Nr.	Paket-höhe h (mm)	Nennleistung Aufn. (Watt)	Nennleistung Abg. (Watt)	Nenn-strom (mA)	Nenndreh-moment (cmp)	Anlaufdreh-moment (cmp) 220 V	Anlaufdreh-moment (cmp) 187 V	Kippdreh-moment (cmp)	Drehzahl Nenn- (U/min.)	Drehzahl Leerl.- (U/min.)	Gewicht (g)
ohne Kühlflügel											
125.30.0	30	48	12	450	500	300	245	540	2400	2900	1600
125.50.0	50	72	19,5	560	810	400	340	850	2400	2900	2500
mit Kühlflügel 60 ⌀ (Abbildung)											
125.30.1	30	75	19	890	790	640	450	960	2400	2900	1600
125.50.1	50	125	33	1050	1375	950	685	1550	2400	2900	2500

	Normalausführung	Sonderausführung
Schutzart	P 00 nach DIN 40 050	P 00 nach DIN 40 050
Isolationsklasse	E nach VDE 0530	andere Isolationsklasse auf Anfrage
Erwärmung	entspricht VDE 0530, beim Einbau in Geräte nach VDE 0720 bzw. 0730 vergleiche Seite M IV	bei Bedarf mit Überhitzungsschutzschalter
Betriebsart	Dauerbetrieb S 1 bei ausreichendem Luftzutritt	für Kurzzeitbetrieb höhere Motorleistung auf Anfrage
Funkentstörung	Funkstörgrad N nach VDE 0875	Funkstörgrad N nach VDE 0875
Lagerung	Kugellager	wartungsfreie Sinterlager
Schmierung	für Umgebungstemperatur von −10° C bis +40° C	für Umgebungstemperatur bis −40° C oder bis +80° C
Dauerlaufgarantie	8000 Stunden bei max. +30° C Umgebungstemperatur	bei höherer Umgebungstemperatur verringerte Lebensdauer
Kühlung	bei 125...0 Selbstkühlung (ohne Kühlflügel) bei 125...1 Eigenkühlung (mit Kühlflügel)	bei 125...0 Selbstkühlung (ohne Kühlflügel) bei 125...1 Eigenkühlung (mit Kühlflügel)
Spannung	220 V / 50 Hz	24 V / 50 Hz – 380 V / 50 Hz, für 60 Hz
Netzanschluß	schwarze Litzen 200 mm ab Spulenkörper	Litzenlänge abgestuft je 50 mm
Drehrichtung	links (auf Wellenende gesehen)	rechts (auf Wellenende gesehen)
Welle	6 mm ⌀, 22 mm ab Auflagefläche	Wellenlänge abgestuft je 5 mm
Farbe	Motor schwarz lackiert, Lagerbügel blank (aluminiumfarbig)	Motor schwarz lackiert, Lagerbügel blank (aluminiumfarbig)
Befestigung	4 Gewinde M 4 im vorderen Lagerbügel	4 Gewinde M 4 im vorderen Lagerbügel

Maßzeichnung auf Rückseite

Typ 125

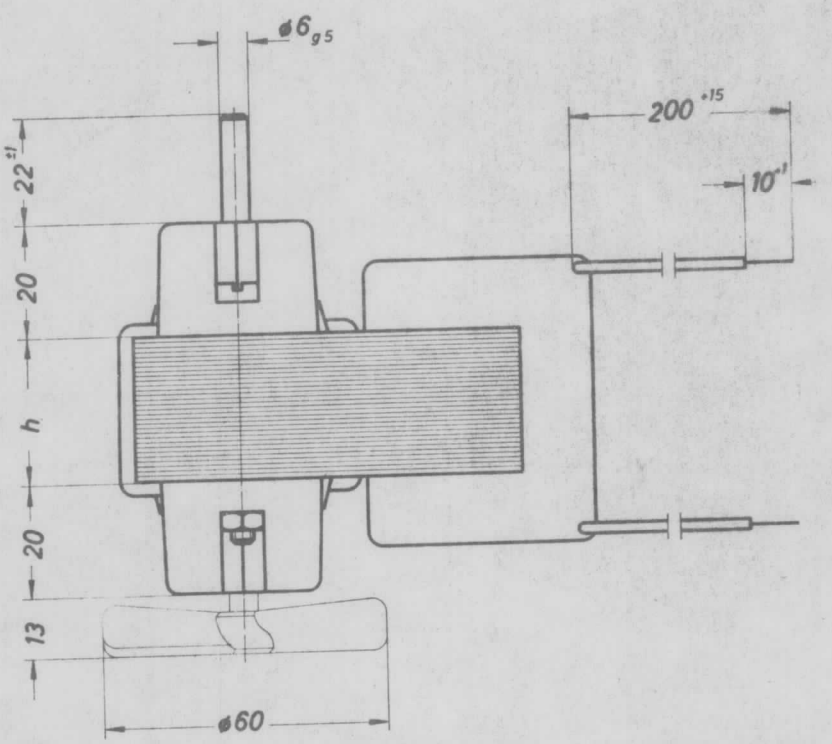

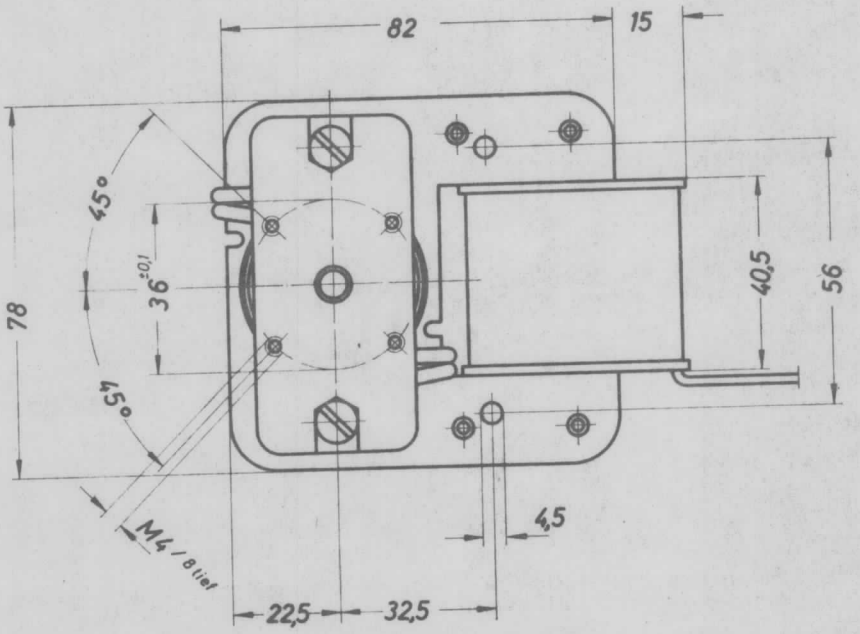

Konstruktionsänderung vorbehalten

Heidolph-Elektro KG
D 842 Kelheim (Germany)

Telefon (09441) 7533
Telex 65415 d

Spaltpolmotor, 4polig

Typ 112

Anwendungsgebiet: Kühlaggregate, elektronische Geräte, Kühlmöbel, Luftbefeuchter, Kühltruhen, Milchkühlgeräte, Pumpenantriebe, Rührwerke, Klimageräte

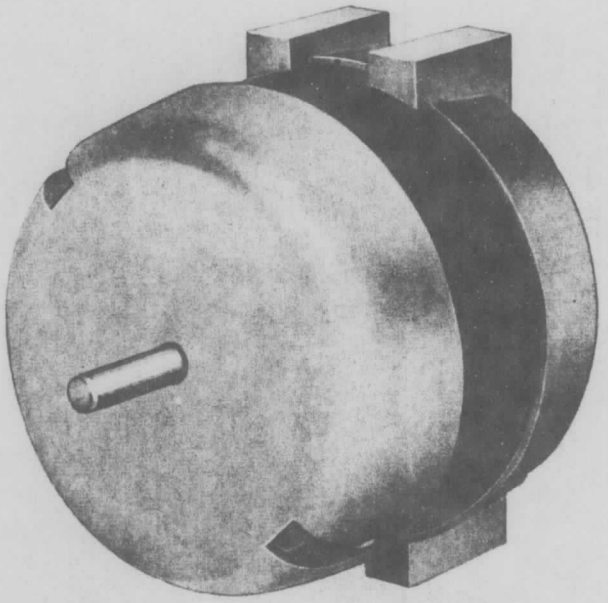

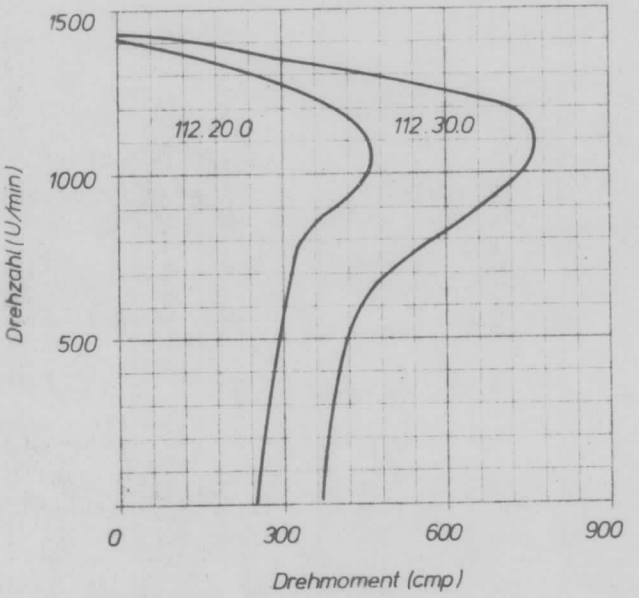

Bestell-Nr.	Paket-höhe h (mm)	Nennleistung Aufn. (Watt)	Nennleistung Abg. (Watt)	Nenn-strom (mA)	Nenndreh-moment (cmp)	Anlaufdreh-moment (cmp) 220 V	Anlaufdreh-moment (cmp) 187 V	Kippdreh-moment (cmp)	Drehzahl Nenn- (U/min.)	Drehzahl Leerl.- (U/min.)	Gewicht (g)
112.20.0	20	30	5,8	205	425	230	155	465	1200	1425	1600
112.30.0	30	42	9	270	745	330	240	780	1200	1450	2000
112.40.0	40	45	12	350	850	400	280	880	1200	1450	2400
112.20.1	20	68	13	410	1080	660	460	1260	1200	1425	1600
112.30.1	30	85	19	555	1580	815	555	1700	1200	1450	2000
112.40.1	40	104	21	670	1750	990	645	1900	1200	1450	2400

	Normalausführung	Sonderausführung
Schutzart	P 33 nach DIN 40 050	P 00 nach DIN 40 050
Isolationsklasse	E nach VDE 0530	andere Isolationsklasse auf Anfrage
Erwärmung	entspricht VDE 0530, beim Einbau in Geräte nach VDE 0720 bzw. 0730 vergleiche Seite M IV	bei Bedarf mit Überhitzungsschutzschalter
Betriebsart	Dauerbetrieb S 1 bei ausreichendem Luftzutritt	für Kurzzeitbetrieb höhere Motorleistung auf Anfrage
Funkentstörung	Funkstörgrad N nach VDE 0875	Funkstörgrad N nach VDE 0875
Lagerung	wartungsfreie Sinterlager	Kugellager
Schmierung	für Umgebungstemperatur von −10° C bis +40° C	für Umgebungstemperatur bis −40° C oder bis +80° C
Dauerlaufgarantie	30 000 Stunden bei max. +30° C Umgebungstemperatur	bei Kugellagerung 10 000 Stunden, bei höherer Umgebungstemperatur verringerte Lebensdauer
Kühlung	Eigenkühlung erforderlich, z. B. durch Flügel 850.30 oder 850.40	falls Eigenkühlung nicht möglich, leistungsschwächere Ausführung auf Anfrage
Spannung	220 V / 50 Hz	24 V / 50 Hz – 380 V / 50 Hz, für 60 Hz, für Doppelspannung (z. B. 110/220 V)
Netzanschluß	schwarzes Kabel, 350 mm lang	Kabellänge abgestuft je 50 mm
Drehrichtung	links (auf Wellenende gesehen)	rechts (auf Wellenende gesehen)
Welle	7 mm ø, 28 mm ab Gehäuse	Wellenlänge abgestuft je 5 mm
Farbe	Motor schwarz lackiert, Lagerschilde blank (aluminiumfarbig)	Motor schwarz lackiert, Lagerschilde blank (aluminiumfarbig)
Befestigung	Fuß (siehe Maßzeichnung)	Gewinde im hinteren oder vorderen Lagerschild

Maßzeichnung auf Rückseite

Heidolph

Typ 112

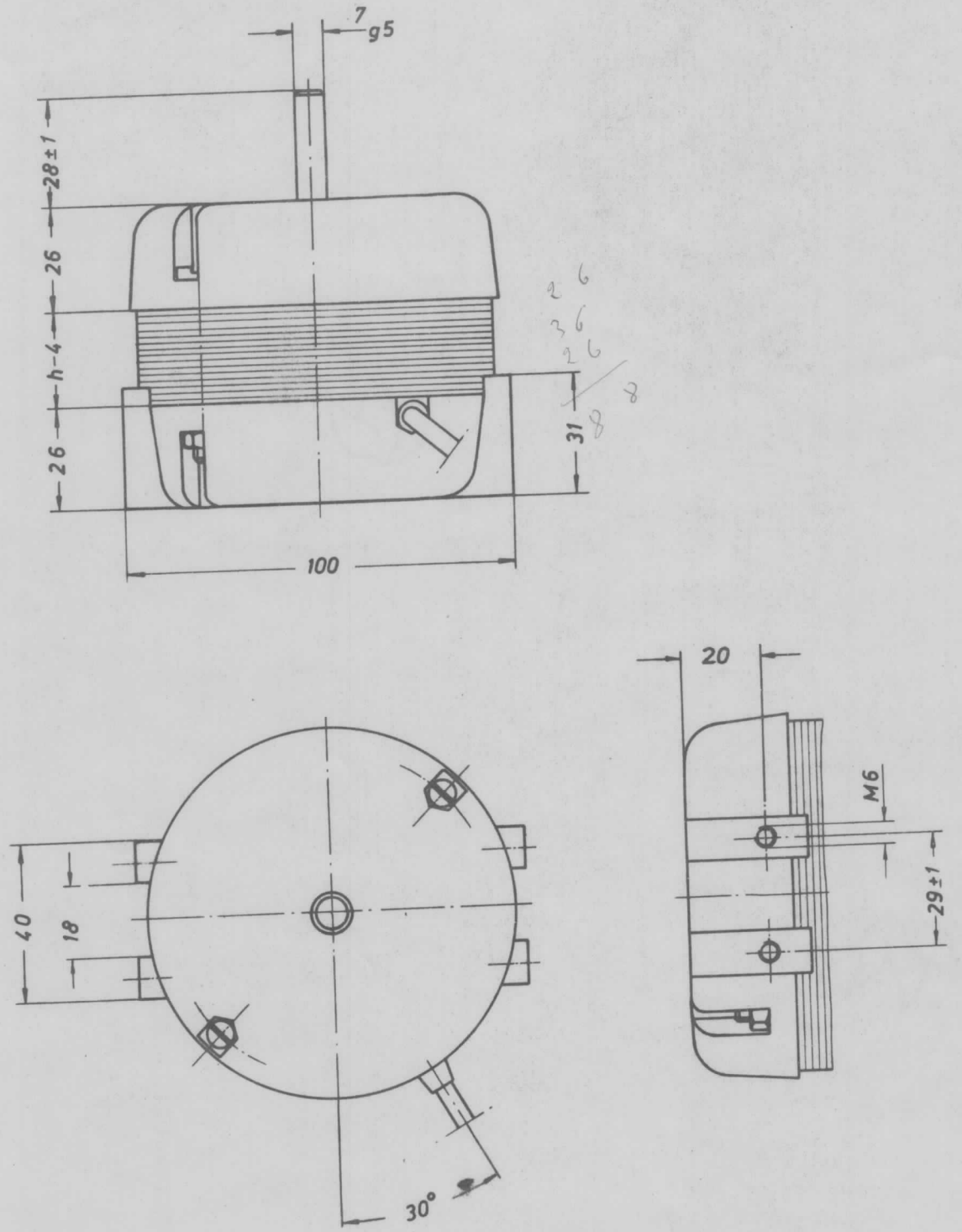

Konstruktionsänderung vorbehalten

Heidolph-Elektro KG
D 842 Kelheim (Germany)
Telefon (09441) 7533
Telex 65415 d

Spaltpolmotor, 4polig

Typ 120

Anwendungsgebiet: Kühlaggregate, elektronische Geräte, Kühlmöbel, Luftbefeuchter, Kühltruhen, Milchkühlgeräte, Pumpenantriebe, Rührwerke, Klimageräte

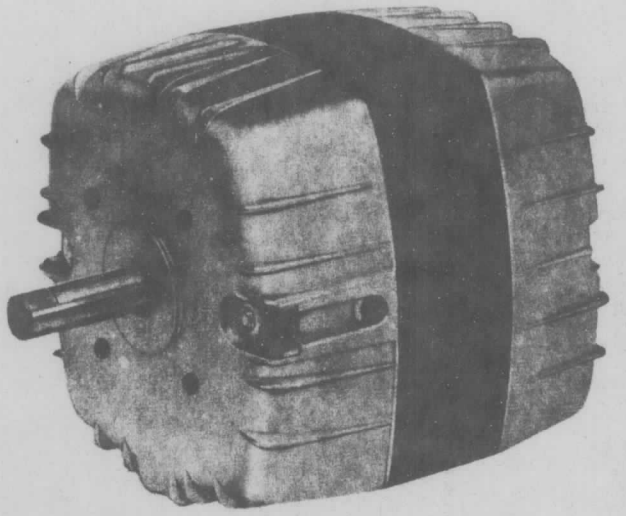

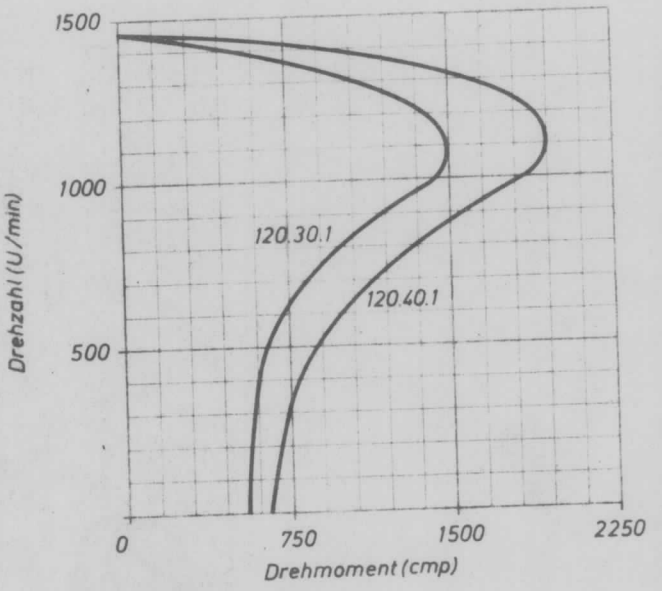

Bestell-Nr.	Paket-höhe h (mm)	Nennleistung Aufn. (Watt)	Nennleistung Abg. (Watt)	Nenn-strom (mA)	Nenndreh-moment (cmp)	Anlaufdreh-moment (cmp) 220 V	Anlaufdreh-moment (cmp) 187 V	Kippdreh-moment (cmp)	Drehzahl Nenn- (U/min.)	Drehzahl Leerl.- (U/min.)	Gewicht (g)
120.30.1	30	95	17	750	1400	550	300	1500	1200	1450	2800
120.40.1	40	105	23	845	1920	650	340	1940	1200	1450	3400
120.50.1	50	125	29	970	2400	900	450	2500	1200	1450	4000

	Normalausführung	Sonderausführung
Schutzart	P 33 nach DIN 40 050	P 33 nach DIN 40 050
Isolationsklasse	E nach VDE 0530 und VDE 0730	andere Isolationsklasse auf Anfrage
Erwärmung	entspricht VDE 0530, beim Einbau in Geräte nach VDE 0720 bzw. 0730 vergleiche Seite M IV	bei Bedarf mit Überhitzungsschutzschalter
Betriebsart	Dauerbetrieb S 1 bei ausreichendem Luftzutritt	für Kurzzeitbetrieb höhere Motorleistung auf Anfrage
Funkentstörung	Funkstörgrad N nach VDE 0875	Funkstörgrad N nach VDE 0875
Lagerung	Kugellager	Kugellager
Schmierung	für Umgebungstemperatur von −10° C bis +40° C	für Umgebungstemperatur bis −40° C oder bis +80° C
Dauerlaufgarantie	30 000 Stunden bei max. +30° C Umgebungstemperatur	bei Kugellagerung 10 000 Stunden, bei höherer Umgebungstemperatur verringerte Lebensdauer
Kühlung	Eigenkühlung erforderlich, z. B. durch Flügel 850.50	falls Eigenkühlung nicht möglich, leistungsschwächere Ausführung auf Anfrage
Spannung	220 V / 50 Hz	24 V / 50 Hz – 380 V / 50 Hz, für 60 Hz, für Doppelspannung (z. B. 110/220 V)
Netzanschluß	schwarzes Kabel 350 mm ab Lagerschild	Kabellänge abgestuft je 50 mm
Drehrichtung	links (auf Wellenende gesehen)	rechts (auf Wellenende gesehen)
Welle	10 mm ⌀, 30 mm ab Lagerschild	Wellenlänge abgestuft je 5 mm, beidseitige Wellenausführung
Farbe	Motor schwarz lackiert, Lagerschilde blank (aluminiumfarbig)	Motor schwarz lackiert, Lagerschilde blank (aluminiumfarbig)
Befestigung	4 Gewinde M 5 im vorderen Lagerschild	Fuß (siehe Maßzeichnung); 4 Gewinde am Umfang des vorderen Lagerschildes

Maßzeichnung auf Rückseite

Typ 120

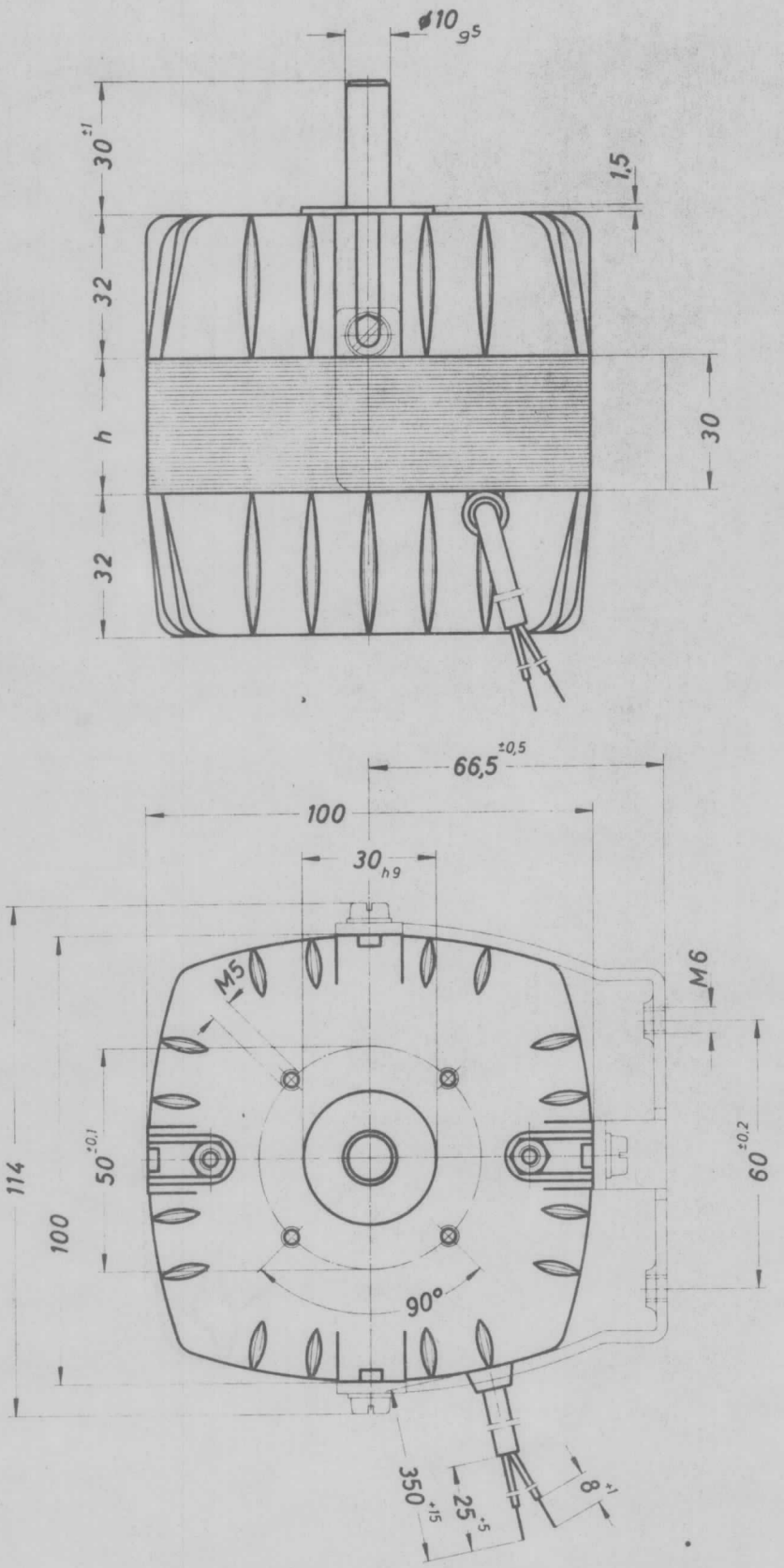

Konstruktionsänderung vorbehalten

Heidolph-Elektro KG
D 842 Kelheim (Germany)
Telefon (09441) 7533
Telex 65415 d